Drift och underhållsinstruktioner
Brf Göteborgshus 20

1	Allmänna skötselråd
2	Badrumsmöbler
3	Kakel och Klinker
4	Innerdörr
5	Blandare
6	Wc-stol
7	Golvbrunn
8	Handdukstork
9	Ventilationsdon
10	Belysning
11	Golvvärme
12	Jordfelsbrytare
13	Avstängning vatten
14	Tätskiktsintyg
15	Felanmälan

Rotocon AB *Strandvägen 27A* *444 46 Stenungsund*

Amandus Höök *0303–65 660* *amandus@rotocon.se*

OBS! Se till att alltid torka indredningsmöbler torra! Kvarvarande vatten kan orsaka vattenskador!

Allmän skötsel Information till boende

Porslin:

Oftast räcker det att tvätta av porslinet med vatten och ett vanligt allrengöringsmedel en gång i veckan. Använd inte redskap som innehåller hårda slipmedel. Undvik dessutom kaustiksoda eftersom det förstör den glaserade ytan.

För att undvika kalkavlagringar kan du spruta på citronsyra eller ättiksyra (späd 1:5), eller något av de avkalkningsmedel som finns i handeln. Skulle du få missfärgning eller beläggning i WC-stolen kan du ta bort detta med vatten och vanligt maskindiskmedel. Blanda ett par matskedar av medlet i fem liter 50-gradigt vatten och låt blandningen stå i 15 minuter.

Blandare:

Vi rekommenderar rengöring av ytan med mjuk fuktad trasa och mild tvållösning vid behov. Skölj eller torka av med rent vatten och torka torrt med en mjuk trasa.

Smuts, kalk och avlagringar som fått fäste tar du enklast bort med anpassade rengöringsmedel. Läs anvisningarna noggrant. Skölj rent och torka med en trasa eller frottéhandduk. Undvik alltid hårda skursvampar och skurpulver med slipmedel. Vid kalkfläckar kan också till exempel hushållsättika användas. Skölj efteråt med rent vatten och torka torrt med en mjuk trasa eller frottéhandduk.

Golvbrunnar:

Golvbrunnen bör rengöras regelbundet för att fungera på bästa sätt. Intervallet beror på hur ofta brunnen används och på vattnets smutshalt.

Vid uttorkning kan beläggning uppstå i vattenlåsinsatsen. Gör rent med bakteriedödande medel (t.ex. maskindiskmedel) och skölj ordentligt efteråt. Bakteriedödande medel fungerar även förebyggande mot beläggningar och odörer.

Alla plastbrunnar har urtagbara vattenlåsinsatser. Drag insatsen rakt upp. Eventuell kärvhet beror på hur länge insatsen har suttit orörd.
När insatsen är urtagen kan hela brunnen göras ren.
När Insatsen sätts tillbaka är det viktigt att tätningsringen verkligen sitter i sitt spår.
Avloppsluft kan annars tränga upp genom springan.
Fukta tätningsringen med tvållösning så går montaget lättare.
Tips: För bättre hygien – spola fem sekunder med kallt vatten i brunnen efter dusch.

Ventilationsdon:

Ventilen rengörs vid behov med en lätt fuktad trasa, eventuellt med ett milt rengöringsmedel utan ammoniak.

Målade ytor:

Använd allrengöringsmedel. Använd aldrig sprit eller starka organiska lösningsmedel.

Tvätta alltid nedifrån och upp. Skölj ordentligt med vatten samt ventilera ut den fuktiga luften.

Använd inte för varmt vatten.

För fläckar som inte försvunnit med syntetiskt tvättmedel så kan alg & mögeltvätt bleka bort vissa fläckar.

Med matättika tar man bort rostfläckar och svarta missfärgningar som uppstått av t.ex. nycklar.

Duschväggar:

Rengör glasen regelbundet. Dra gärna av glasen med en gummiskrapa eller mjuk trasa efter varje dusch.

Vid mycket ingrodd smuts rekommenderas att man använder ättika baserade rengöringsmedel som du kan köpa i mataffärer.

Vid mönstrade eller frostade glas är det extra viktigt att du inte använder trasor eller svampar med slipmedel.

Kakel och Klinker:

Alla typer av keramiska plattor kan rengöras med vatten och ett neutralt eller svagt alkaliskt rengöringsmedel (pH 7,5 - 9,5) så kallat allrengöringsmedel.

Väggar rengörs med våttorkning med fiberduk eller motsvarande och eventuell eftertorkning.

Golv rekommenderas att torr moppa ofta och veckovis med våt moppning.

Badrumsmöbler:

Rengöring av Svedbergs badrumsmöbler sker enklast med en fuktig trasa med eventuellt lite vanligt rengöringsmedel. Du bör undvika skurmedel och andra medel som innehåller slipmedel, syror eller ammoniak.
OBS! Se till att alltid torka möbler torra! Kvarvarande vatten kan orsaka vattenskador!

Speglar:

Använd endast produkter avsedda för speglar och inte medel med slipande effekt.

Torr eller våt torka med frottéhandduk eller anat mjukt material.

Silikonfog

Skötsel av silikonfogar

Det är inte enbart av vikt vad, hur och vilken silikon som skall användas till olika konstruktioner och material, det är också av största vikt att känna till hur man ”håller” efter silikonen, så den inte börjar mögla eller släppa från underlaget.



Silikonproblem i Badrummet

Bristfällig rengöring av silikonfogen. Vi alla tappar hudflagor när vi duschar, ofta blir tvålrester kvar i fogen. Dessa organiska avlagringar utgör grogrunden för mögel. Även hur länge silikonernas mögelhämmande egenskaper består är beroende av rengöringen. Om silikonytan rengörs regelbundet på ett skonsamt sätt (avtorkning med handduken efter duschen eller badet är ofta redan tillräcklig) saknar möglet grogrund och den mögelhämmande depoteffekten håller längre.

Även rengöringsmedlen i hushållen är ofta snarare ”mögelbefrämjande” än ”mögelförebyggande”. Genom för täta rengöringar och även för lång och därmed felaktig inverkningstid angrips silikonytan och fogens mottaglighet för organiska avlagringar ökar. Den sura miljön som bildas genom felaktiga rengöringsmedel och användning befrämjar till och med möglet i många fall.

OBS! Se till att alltid torka möbler torra! Kvarvarande vatten kan orsaka vattenskador!

SVEDBERGS®

BADRUMSMÖBLER

Produkt & skötselbeskrivning

ALLMÄNT:
Svedbergs möbler består i huvudsak av fukttålig spånskiva, MDF eller massivt trä. Vid ytbehandlingen sker ett antal olika processer som skall bibehålla och säkerställa möbelns ytfinish och livslängd under lång tid framöver. För att minimera risken att vatten t ex tränger in i skarvar bör man ändå torka bort vatten så snart som möjligt med torr trasa.



SKÖTSELRÅD:
Rengöring av Svedbergs möbler sker enklast med en fuktig trasa med eventuellt lite vanligt rengöringsmedel. Du bör undvika skurmedel och andra medel som innehåller slipmedel, syror eller ammoniak.

TVÄTTSTÄLL - Porslin
Missfärgningar på porslin tar man lättast bort med citron - eller vinsyra, som man noga sköljer bort efteråt. För kalkavlagringar på porslinet kan man använda hushållsättika som värmes till en temperatur av 50 °C. Gnid sedan in ättikan mot kalkfläcken och låt verka. Upprepa behandlingen vid behov.

TVÄTTSTÄLL -Gjutmarmor
För att hålla rent marmor tar man lättast en fuktig trasa och milt rengöringsmedel. Om man vill ha en riktig glansig yta kan man använda ett fint polermedel och sedan vaxa med ett traditionellt bilvax. Gör du detta regelbundet får du en yta som håller sig så gott som ny för en lång tid framöver.

SPEGLAR
Rengöring av glaset sker med hjälp av, för badrum och ändamålet avsedda rengöringsprodukter. Avtorkning av ytorna bör ske med frottéhanduk eller annat mjukt material. Använd aldrig rengöringsmedel som har en slipande effekt eftersom de kan repa glasytorna.

BÄNKSKIVOR - Granit
Granit är ett naturmaterial. Det innebär att färg och struktur kan variera i utseende från skiva till skiva. I en del sorter av granit kan det finnas små porer, detta är helt naturligt och är inget som försämrar granitskivans kvalitet. Då slipning och bearbetning av varje granitskiva är omfattande kan granitskivans storlek avvika något (ett fåtal mm).
Det finns en tumregel för rena och skinande granitskivor: ju fortare Du avlägsnar en fläck, desto enklare är den att få bort. Produkter som innehåller fett (t.ex. hudkräm) kan tränga ner i materialet och ge bestående fläckar om de inte avlägsnas omedelbart. Med en mjuk svamp eller trasa och lite ljummet vatten gör Du skonsamt och enkelt rent Din granitskiva. Vid hårdare nedsmutsning kan Du ta en gnutta milt rengöringsmedel i vattnet, men undvik slipmedel (t.ex. rubbing) då detta kan repa den polerade ytan. Det finns många rengöringsprodukter avsedda för granit/sten, glöm ändå inte att läsa instruktionerna noggrant och kontrollera medlets användningsområde innan Du börjar. Testa gärna på ett litet område först.

BÄNKSKIVOR - Massiv Ek
Har du valt en massiv träskiva har du valt ett naturligt material som kräver omtanke och underhåll för att behålla sin skönhet under många år. En massiv träskiva blir bara vackrare med åren.
Observera att all behandling och allt underhåll skall utföras på torra skivor.
Första tidens behandling av oljade skivor är oerhört väsentlig för att de skall bli lättskötta och snygga för lång tid framöver. Träskivans celler behöver mättas med olja för att skivan skall bli formstabil samt motstå fukt och smuts. Lägg på flödigt och arbeta in oljan med trasa. För en extra len yta använder du en mjuk slipkloss (extra fin). Glöm inte kanterna. Låt oljan ligga på i 30 minuter. Fördela emellanåt överskottet till de delar som suger mycket. Gnugga sedan ytorna torra med en luddfri trasa.
Den trasa eller svamp du använt kan självantända då oljan oxiderar. Blöt med vatten och slå in lufttätt eller elda under kontrollerade former. Upprepa behandlingen minst en gång till första veckan, därefter en gång i veckan i tre veckor. Upprepa efter en månad, tre månader och sex månader. Behandla sedan med olja och trasa en eller två gånger om året. Har det kommit smuts ner i träets porer, använder du en mjuk slipkloss (extra fin) tillsammans med oljan. Efter en sådan behandling behöver träet ytterligare behandlingar med olja efter en eller två månader. Till en början kommer fibrer i träets yta att resa sig så att ytan känns sträv. Då använder du en mjuk slipkloss (extra fin) och arbetar i träets längdriktning när du behandlar ytan med olja. En del starka rengöringsmedel löser olja. Då blir ytan ljus och sträv. Behandla med olja omedelbart som beskrivits ovan och försök hitta rengöringsmedel som inte löser oljan.

PRODUKTKOD:
Svedbergs produkter märks med en 4 - siffrig produkt kod, var god och ange den vid kontakt med återförsäljare.

OBS! Se till att alltid torka möbler torra! Kvarvarande vatten kan orsaka vattenskador!

Svedbergs AB, Verkstadsvägen 1, 514 63 Dalstorp Tel: 0321 - 53 30 00, Fax: 0321 - 53 30 50 www.svedbergs.se, info@svedbergs.se

SVEDBERGS®

BADKAR AV EMALJ

Produkt & skötselbeskrivning

ALLMÄNT:

Svedbergs emaljbadkar består i huvudsak av emaljerad plåt, pulverlackerad varmgalvaniserad plåt/ aluminiumprofiler. Vid ytbehandlingen sker ett antal olika processer som skall bibehålla och säkerställa möbelns ytfinish och livslängd under lång tid framöver. För att minimera risken att vatten t ex tränger in i skarvar bör man ändå torka bort vatten så snart som möjligt med torr trasa.



SKÖTSELRÅD:

Rengöring av Svedbergs möbler sker enklast med en fuktig trasa med eventuellt lite vanligt rengöringsmedel. Du bör undvika skurmedel och andra medel som innehåller slipmedel, syror eller ammoniak. Missfärgningar tar man lättast bort med citron - eller vinsyra, som man noga sköljer bort efteråt. För kalkavlagringar kan man använda hushållsättika som värmes till en temperatur av 50 °C. Gnid sedan in ättikan mot kalkfläcken och låt verka. Upprepa behandlingen vid behov. Avtorkning av ytorna bör ske med frottéhanduk eller annat mjukt material.

PRODUKTKOD:

Svedbergs produkter märks med en 4 - siffrig produkt kod, var god och ange den vid kontakt med återförsäljare.

OBS! Se till att alltid torka möbler torra! Kvarvarande vatten kan orsaka vattenskador!

Svedbergs AB, Verkstadsvägen 1, 514 63 Dalstorp Tel: 0321 - 53 30 00, Fax: 0321 - 53 30 50 www.svedbergs.se, info@svedbergs.se

SVEDBERGS®

Duschlister

Tätningslister som sitter monterade både vertikalt och horisontellt utger ett skydd mot att glaset inte skall mötas och därmed skadas.
De fungerar också som ett stänkskydd för vatten.
Skydden är inte fast monterade i syfte att kunna rengöras regelbundet.
Listen i botten skall inte sluta helt tätt mot golvet då golvbrunnen oftast utgör det enda utloppet för vatten vid en eventuell vattenläcka i badrummet.



SVEDBERGS®

S N DK FI GB RU

Monteringsanvisning rund dusch Skoga
Monteringsveiledning rund dusj Skoga
Monteringsvejledning rund bruser Skoga
Asennusohje pyöreä suihkukulma Skoga
Assembly instruction round shower Skoga
Инструкция по монтажу круглый душевой уголок Skoga

Sid / page 2	**Måttskiss** / Målskisse / **Målskitse** / Mittapiirros / **Measurement diagram** / Эскиз в массштабе
Sid / page 3	**Erfodliga verktyg och förpackningens innehåll** Nødvendige verktøy og pakkens innehold **Nødvendigt værktøj og Pakkens indhold** Tarvittavat työkalut ja pakkauksen sisältö **Necessary tools and contents of package** Необходимые инструменты и содержимое упаковки
Sid / page 4 - 11	**Monteringsanvisning** / Monteringsveiledning / **Monteringsvejledning** / Asennusohje **Assembly instruction** / Инструкция по монтажу
Sid / page 12	**Skötselråd** / Behandlingsråd / **Rengøring- og vedligeholdelse** / Hoito-ohje / **Maintenance advice** / Инструкции по уходу

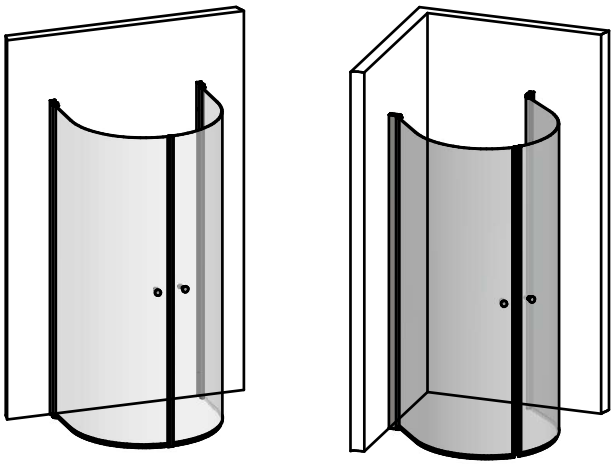

Art.nr: 61300x81

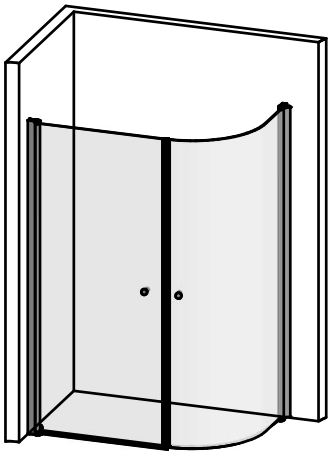

Art.nr: 60800x8x

För garantivillkor se vår hemsida www.svedbergs.se
For garantibetingelser, besøk vår hjemmesiden www.svedbergs.no
For garantibetingelser, besøg vår hjemmeside www.svedbergs.dk
Katso takuuehtomme kotisivuiltamme www.svedbergs.fi
For warranty conditions, please see our website www.svedbergs.com
Смотрите наши условия гарантии на веб-сайте www.svedbergs.fi

BRANSCHREGLER SÄKER VATTENINSTALLATION

Accepterad monterings-anvisning 2021:1

Denna produkt är anpassad till Branschregler Säker Vatteninstallation. Svedbergs garanterar produktens funktion om branschreglerna och monteringsanvisningen följs.

CE

EN 14428:2005+A1:2008



S **Vid hantering av glas, använd skyddsglasögon och skyddshandskar.**

N **Ved håndtering av glass, bruk beskyttelsesbriller og handsker.**

DK **Ved håndtering af glas, anvend beskyttelsesbriller & beskyttelseshandsker.**

FI **Käytä suojahansikkaita ja suojalaseja käsitellessäsi lasia.**

GB **When handling glass, use eye protectors and gloves for protection.**

RU **При работе с стеклом используйте защитные очки и перчатки.**

SVEDBERGS®

Svedbergs i Dalstorp AB, Verkstadsvägen 1, 514 63 Dalstorp, SWEDEN
0321-53 30 00, kundtjanst@svedbergs.se, info@svedbergs.se
www.svedbergs.se, www.svedbergs.no, www.svedbergs.dk, www.svedbergs.fi, www.svedbergs.com

S Produkten är märkt med en 4-siffrig kod, Vänligen avlägsna den EJ !
Koden uppges vid kontakt med återförsäljare / SVEDBERGS.

N Produktene er merket med en 4-siffret kode, vær vennlig og ikke fjerne denne!
Koden opplyses om ved kontakt med forhandleren/ Svedbergs.

DK Produktet er mærket med et 4 cifret nr., gem venligst dette.
Nummeret skal bruges ved henvendelse til forhandleren/Svedbergs.

FI Tuote on merkitty 4-numeroisella koodilla, ole hyvä ja jätä se paikalleen!
Koodi on tarpeellinen mahdollisissa yhteydenotoissa jälleenmyyjälle/Svedbergsille.

GB The product is labelled with a 4 number code - please do not remove it!
The code will be required when contact is made with Svedbergs or their suppliers.

RU Изделие промаркировано 4-значным номером. Пожалуйста, оставьте номер нетронутым. Код необходим для возможного контакта со Svedbergs или его дилером.

S

SKÖTSELRÅD:

Rengöring av Svedbergs duschar sker enklast med en fuktig trasa med eventuellt lite vanligt rengöringsmedel. Du bör undvika skurmedel och andra medel som innehåller slipmedel, syror eller ammoniak. Missfärgningar tar man lättast bort med citron- eller vinsyra, som man noga sköljer bort efteråt. För kalkavlagringar kan man använda uppvärmd hushållsättika, dock max 50°C då högre temperaturer kan skada profilerna. Gnid sedan in ättikan mot kalkfläcken och låt verka. Upprepa behandlingen vid behov. Avtorkning av ytorna bör ske med frottéhandduk eller annat mjukt material.

GLAS MED SCREENTRYCK: Glaset ska alltid monteras med screentryckets sida vänt ut från duschutrymmet. Rengör utsidan endast med ljummet vatten och ett milt diskmedel. Använd ej produkter som bildar en skyddshinna på glaset. Dessa medel kan göra att screentrycket upplevs som flammigt och att det bildas rinn mönster i hinnan.

De rörliga delarna på lyftgångjärnen behöver smörjas med vattenfast fett (t.ex. Molykote) ca 1 gång/år.

Släplister och magnetlister är förbrukningsvaror som med tiden kommer att bli slitna och missfärgade. Nya lister finns att köpa hos din återförsäljare.

OBS: Ej uthärdat silikon på händerna kan vid beröring av glasen ge upphov till svårlösta fläckar. Var därför noga med handhygienen vid montering av duschen. Duschen är att betraktas som duschtät, inte vattentät d.v.s. att utsätta kritiska punkter med vatten under för högt tryck kan medföra viss läckage. Efter limning/tätning med silikon skall duschen ej utsättas för vatten före härdning, dvs ca 24 timmar.

N

BEHANDLINGSRÅD:

Rengjøring av Svedbergs møbler gjøres enklest med en fuktig fille. Eventuelt kan det benyttes litt vanlig rengjøringsmiddel. Unngå bruk av skuremidler og andre vaskemidler som inneholder slipemidler, syre eller ammoniakk. Misfarging fjerner man lettest med sitron- eller vinsyre, som deretter skylles nøye vekk med rikelig mengder vann. Kalkavleiringer kan fjernes med husholdningseddik som varmes opp til 50°C, men maks 50°C da høyere temperaturer vil skade profilene. Gni deretter eddiken mot kalkflekken og la det virke en stund. Gjenta behandlingen ved behov. Flatene tørkes av med et frotehåndkle eller andre myke tekstiler.

GLASS MED SCREENTRYKK: Glasset skal alltid monteres med screentrykkets side vendt ut fra dusjkabinettet. Rengjør utsiden bare med lunkent vann og et mildt oppvaskmiddel. Bruk ikke produkter som danner en beskyttende hinne på glasset. Disse midlene kan gjøre at screentrykket oppleves som flammete og at det dannes rennemønstre i hinnen.

De bevegelige delene på hengslene behøves å smøres inn med vannfast fett (Molykote) ca 1 ggr/år.

Slepelister og magnetlister er en forbruksvare, som med tiden vil slites og bli misfarget. Nye lister får dere kjøpt gjennom forhandler.

OBS: Ikke herdet silikon på hendene kan ved berøring av glass gi flekker på glasset som er vanskelig å fjerne. Vær derfor nøye med håndhygenen ved montering av dusj. Dusjen er å betrakte som dusjtett, ikke vanntett d.v.s. å utsette kritiske punkter med vannstråler med for høyt trykk kan medføre noe lekkasje. Etter liming/tetting med silikon skal dusjen ikke utsettes for vann før herdingen er ferdig dvs. Ca 24 timer.

DK

RENGØRING- OG VEDLIGEHOLDELSE:

Rengøring af Svedbergs brusere sker lettest med en fugtig klud, eventuelt med lidt almindeligt rengøringsmiddel. Du bør undgå skuremiddel og andre midler der indeholder slibemiddel, syre eller ammoniak. Misfarvninger fjernes lettest med citron- eller vinsyre, og husk at skylle omhyggeligt efter med rent vand. Til kalkaflejringer kan man anvende husholdningseddike som opvarmes til max. 50°C, højre temperaturer kan skade profilerne.Eddiken gnides derefter ind på kalkaflejringerne og skal sidde et stykke tid. Gentag behandlingen efter behov. Aftørring af overfladerne bør ske med et frottéhåndklæde eller en blød klud.

GLAS MED SILKETRYK: Glasset skal altid monteres med silketrykket på ydersiden af brusekabinen. Rengør kun ydersiden med lunkent vand og et mildt opvaskemiddel. Brug ikke produkter, som danner en beskyttelsesfilm på glasset. Disse midler kan bevirke, at silketrykket opleves som flammende, og at der dannes løbemønstre i filmen.

De bevægelige dele af hævehængslerne skal smøres med vandfast fedt (fx Molycote) ca 1 gang pr år.

Slæbe- og magnetlister er forbrugsvarer, som slides og misfarves ved brug. Nye lister kan bestilles hos din forhandler.

OBS: Ikke hærdet silicone på hænderne kan ved berøring af glasset give pletter som er besværlige at fjerne. Vær derfor omhyggelig med håndhygiejnen ved montering af glasset. Bruseafskærmningen betragtes som brusetæt, ikke vandtæt. d.v.s. hvis man udsætter kritiske punkter for vand under for højt tryk, kan dette medføre lækage. Efter limning/tætning med silicone må der ikke kommes vand på, før 24 timer efter.

FI

HOITO-OHJE:

Svedbergs suihkujen puhdistus on helppoa. Tarvitset vain kostean rievun ja mahdollisesti vähän tavallista puhdistusainetta. Älä käytä hankausaineita, muita hiovia aineksia, happoja tai ammoniakkia sisältäviä aineita. Värjäymät on suositeltavaa poistaa tensidejä ja sitruunahappoa sisältävällä puhdistusaineella, joka huuhdellaan lopuksi huolellisesti pois. Kalkkiläiskät on helpoin poistaa talousetikalla. Etikka saa olla max. 50°C, ettei se vahingoita profiilin pintaa. Hankaa sillä kalkkiläiskää ja anna vaikuttaa. Toista käsittely tarvittaessa. Pinnat kuivataan froteepyyhkeellä tai muulla pehmeällä materiaalilla.

SILKKIPAINETTU LASI: Lasi tulee aina asentaa painettu kuvio ulospäin suihkutilasta. Puhdista ulkopuoli haalealla vedellä ja miedolla tiskiaineella. Älä käytä tuotteita, jotka tekevät lasin pintaan suojakalvon, sillä sellainen puhdistusaine saattaa tehdä silkkipainetusta kuviosta läikikkään ja kalvo saattaa aiheuttaa ajansaatossa lasissa olevan kuvion haalistumista.

Nostosaranoiden liikkuvat osat pitää voidella noin kerran vuodessa vedenkestävällä voiteluaineella (esim. Molykote).

Tiivistelistat ja magneettilistat ovat osia, jotka kuluvat ja värjäytyvät ajan myötä. Uudet listat voit ostaa jälleenmyyjäsi kautta.

HUOM: Märkä silikoni käsissä voi aiheuttaa vaikeasti poistettavia tahroja lasia käsiteltäessä. Ole tarkkana, että sinulla on puhtaat kädet suihkuseinää asennettaessa. Suihku on käsitettävä suihkutiiviiksi, ei siis täysin vesitiiviiksi, ts. jos kriittisiin kohtiin suihkutetaan vettä kovalla paineella, voi se aiheuttaa vuodon. Asennuksessa käyttämäsi silikonin on annettava kuivua n. 24 tuntia ennen suihkun käyttöä.

GB

MAINTENANCE ADVICE:

The easiest way to clean Svedbergs showers is to use a damp cloth, possibly with some ordinary cleaning fluid. You should avoid cleaners which contains abrasives, acids or ammonia. Discolorations are most easily removed with citric or tartaric acid, which should be carefully rinsed off afterwards. For limescale deposits you may use heated household vinegar at a maximum of 50°C, since higher temperatures may damage the profiles. Apply the vinegar on to the limescale stain and leave on to work. If necessary, repeat the treatment. Wiping clean afterwards should be done with a terry towel or other soft material. **SCREEN PRINTED GLASS PANEL:** The glass panel should always be installed with the screen-printed side facing away from the shower area. Only clean the outside of the panel with lukewarm water and a mild dishwashing liquid. Never use products that leave a protective coating on the glass. These products can make the printed design look blotchy and cause streaks to form on the coating.

The moving parts on the rising hinges need to be greased with a waterproof lubricant (e.g. Molykote) approx. once a year. Sealing strips and magnetic seals are products of consumption which in time will get worn and discoloured. New strips can be ordered through your retailer.

PLEASE NOTE! Care should be taken when applying the silicone as it is very difficult to clean off the glass. For health reasons, be careful when handling silicone. The shower is designed to be water tight during normal usage - however there are areas of the shower unit that may leak when exerted with high pressure water. After fixing and sealing with the silicone, water must not be used in the shower before the silicone has had sufficient time to harden - i.e. approx.24 hours.

RU

Инструкции по уходу:

Душевые Svedbergs проще всего мыть используя влажную салфетку с небольшим количеством обычного моющего средства. Не используйте абразивные материалы или моющие средства, содержащие жесткие микрочастицы, кислоты или аммиак. Пятна можно удалить лимонной или винной кислотой, которую после обработки необходимо тщательно смыть. Известковый налет легче всего удалить с помощью столового уксуса, подогретого макс. до 50°C чтобы не повредить поверхность профиля. Наложите уксус на поверхность и оставьте на какое-то время подействовать. При необходимости повторите. Протирать поверхности следует махровым полотенцем или другой мягкой тканью. **СТЕКЛЯННАЯ ПАНЕЛЬ С ТРАФАРЕТНОЙ ПЕЧАТЬЮ:** Стеклянная панель должна устанавливаться таким образом, чтобы изображение располагалось не со стороны душа. Мыть панель следует слегка теплой водой с мягким средством для мытья посуды. Категорически запрещается использовать средства, оставляющие на стекле защитное покрытие. Они могут стать причиной появления пятен и подтеков на изображении.

Раз в год движущие детали подмимающих петель необходимо смазывать водонепроницаемой смазкой (например, Molykote).

Магнитные и шлейфовые уплотнители являются расходными материалами и могут менять цвет и форму со временем. Новые уплотнители можно заказать через дистрибьюторов.

ПРИМЕЧАНИЕ. Непросохший силикон на руках может вызвать появление пятен, которые трудно удалить со стекол. При установке душевой стенки будьте внимательны и осторожны, следите, чтобы руки были чистыми. Душевые стенки следует рассматривать как защищающие от брызг воды, но нельзя принимать их как водонепроницаемые, т. е. возможно протекание воды при направлении струи под высоким давлением в критические точки душа. Силикону, используемому при герметизации, необходимо дать просохнуть в течение примерно 24 часов до использования душа.

SVEDBERGS®

Vattenlås EasyClean

Vattenlåset i handfatet är konstruerat för en enkel hantering vid rensning och rengöring.
Rengöring bör göras regelbundet för att undvika stopp och läckage.

För att rengöra vattenlåset lyfter man upp det i vertikal riktning enligt anvisning nedan.





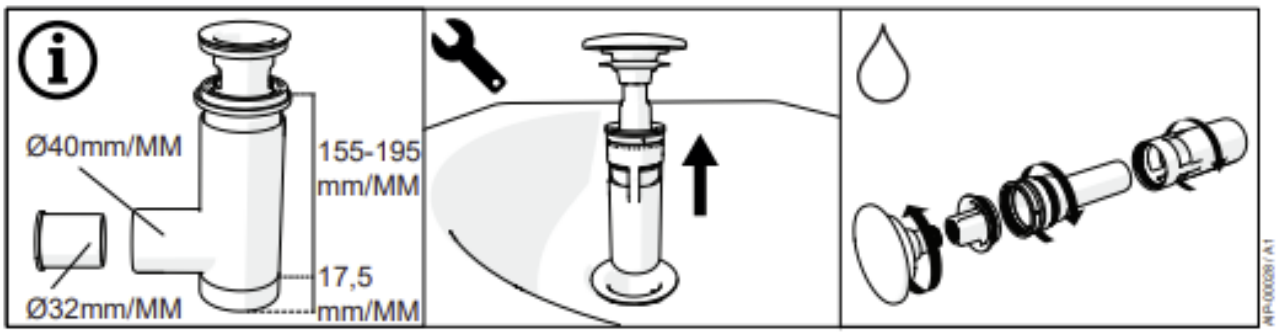

Monteringshöjd: 204 cm i nederkant av väggfästet.
Obs! gäller för ett draperi med standardhöjd 200 cm!

Inga egna kap mot skarv utan alltid mot vägg om det är aktuellt med kapning!



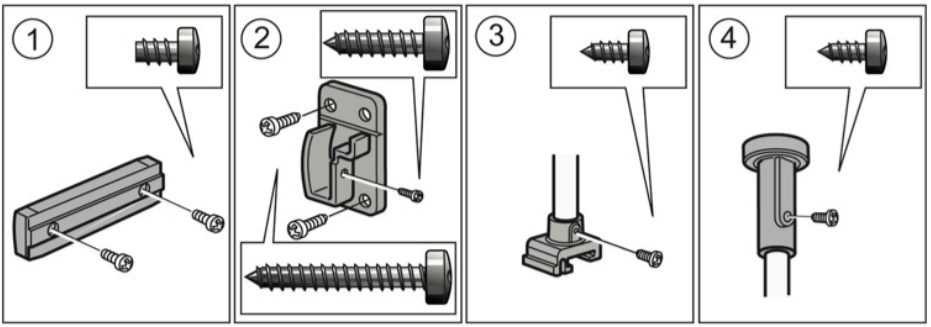

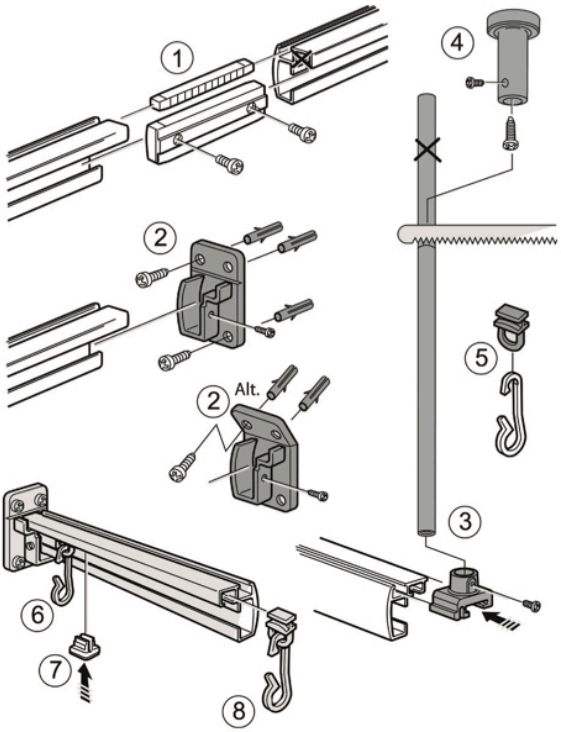

SKÖTSEL-ANVISNINGAR

FÖR VÄGGBEKLÄDNADER OCH GOLVBELÄGGNINGAR AV KERAMISKA PLATTOR

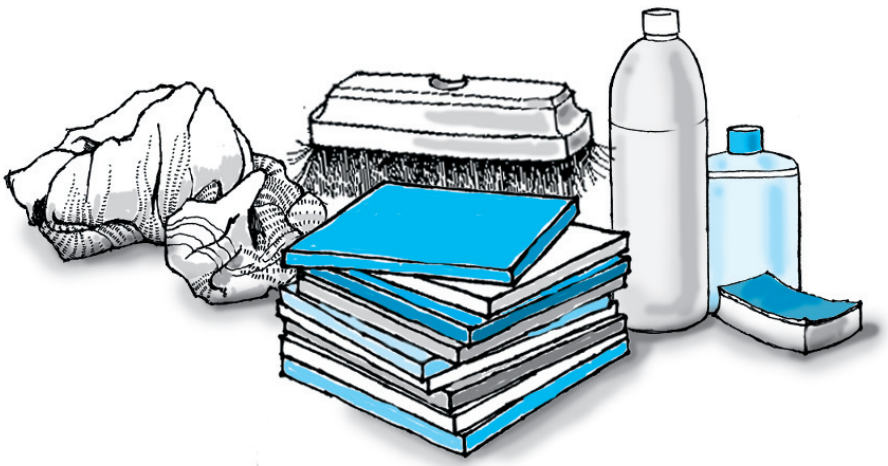

Byggkeramik Rådet

Högbergsgatan 27, 116 20 Stockholm
Telefon 08-641 21 25. Fax 08-702 20 15

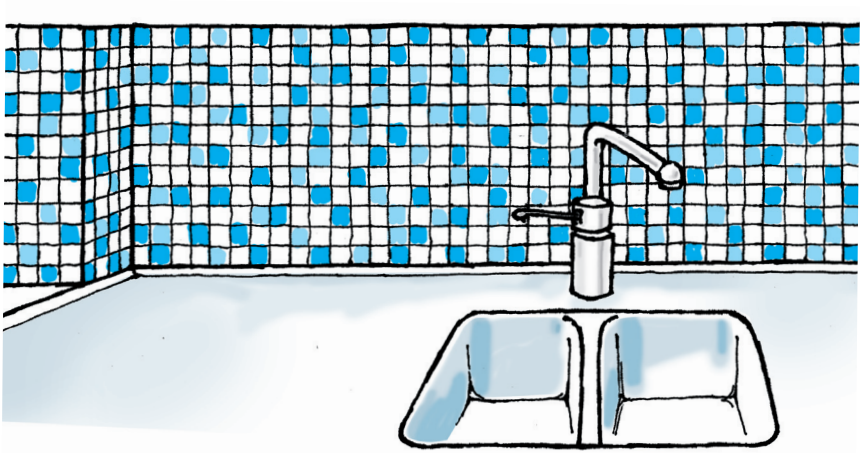

Beklädnader och beläggningar av keramiska plattor har mycket lång livslängd, i de flesta fall längre än byggnadens egen. Väggar och golv med keramiska plattor är underhållsfria. Normalt krävs endast regelbunden städning anpassad till aktuell nedsmutsning och avtorkning vid spill och liknande.

I denna skrift redovisas förslag och rekommendationer på hur väggar och golv med keramiska plattor kan skötas på bästa sätt. Anvisningarna är utarbetade av Byggkeramikrådets Tekniska Kommitté och är en generell vägledning. Se även rekommendationer som respektive tillverkare lämnar för sina produkter.

Materialfakta

Keramiska beklädnader och beläggningar består av keramiska plattor, monterade på underlaget med fästmassa eller bruk, samt fogar mellan plattorna fyllda med fogmassa.

Plattorna tillverkas av lera som formas, torkas och bränns. Det finns både glaserade och oglaserade plattor. Produkterna klassificeras genom svensk och europeisk standard efter formningsmetod och plattornas vattenabsorption, som är ett mått på det keramiska godsets porositet. Många andra egenskaper hos materialet sammanhänger med porositeten.

Vanligt förekommande benämningar på olika typer av keramiska plattor är kakel, klinker, mosaik, granitkeramik och cottoplattor (”terracottaplattor”).

Kakelplattor: Tillverkas av leror som ger relativt poröst gods. Vattenabsorptionen är 10 – 20 %. Kakelplattor är alltid glaserade. De är i huvudsak avsedda för väggbeklädnader inomhus.

Klinkerplattor: Tillverkas av tätsintrande leror som ger lägre vattenabsorption än ca 10 %, vanligtvis mellan 0 och 6 %. Klinkerplattor förekommer både glaserade och oglaserade. De används som väggbeklädnader, vanligtvis glaserade och som golvbeläggningar, både glaserade och oglaserade.

Mosaik: Glaserade eller oglaserade klinkerplattor i små format, som vid tillverkningen monterats på nät eller papper i form av ark.

”Granitkeramik”: Tätsintrade klinkerplattor som med hjälp av avancerad tillverkningsteknik får extremt låg porositet. Vattenabsorptionen är ofta under 0,5 %. Plattorna är vanligtvis oglaserade men förekommer även glaserade och polerade. De kan tillverkas i stora format med mycket god måttnoggrannhet.

Cottoplattor, ”terracottaplattor”: En speciell typ av plattor som ofta har mycket hög porositet. Vattenabsorptionen är vanligtvis 6 – 10 %, men kan även vara upp till 20 %. Cottoplattor är oglaserade. De har en rustik karaktär med relativt låg måttnoggrannhet.

Fogmassor utgörs vanligtvis av cementbundna finkorniga massor som efter blandning med vatten breds ut över beklädnaden/beläggningen med gummispackel så att fogarna fylls. Överskottsmassa skrapas av och fogarna bearbetas med vatten och svamp så att fogytorna får en jämn och slät yta. Den cementbundna massan får efter härdningen en viss porositet som medför att vätska kan sugas upp i fogen.

Andra typer av fogmassor är baserade på bindemedel av härdplaster, till exempel epoxi. De appliceras huvudsakligen på samma sätt som cementbundna massor men ger nästan helt täta fogar med mycket låg porositet och hög motståndskraft mot kemikalier.

För rörelsefogar används mjukfogmassor. I våtutrymmen används vanligen silikonbaserade massor med egenskaper som medför viss risk för påväxt av mögelsporer och andra mikroorganismer.

Materialval

För golvytor som kommer att utsättas för hög smutsbelastning bör oglaserade klinkerplattor med låg vattenabsorption, under 3 %, väljas. Oglaserade plattor med hög porositet bör undvikas. Undersök därför plattornas lämplighet för aktuell smutsbelastning. Alternativt kan glaserade plattor väljas med hänsyn tagen till eventuell halkrisk och förekommande trafikbelastning.

Rengöring och efterbehandling i byggskedet

Rengöring i samband med fogning

Efter avtvättning av beklädnaden/beläggningen skall inga fogrester finnas kvar på plattornas yta.

En tunn cementfilm kan dock ibland bli kvar. På oglaserade eller mattglaserade plattor är det viktigt att sådan cementfilm avlägsnas så att inte smuts fastnar i ytan och skötseln försvåras. Gäller även tätsintrade plattor. Genom tvättning med sura rengöringsmedel kan normalt cementfilmen tas bort. Ytor med dessa plattyper bör därför i normalfallet syratvättas efter att fogarna hårdnat, dock senast i samband med slutstädningen. Använd produkter av typ ”Klinkerrent” eller likvärdig, sur produkt. Fogarna skall vattenmättas före rengöringen och hela golvet skall sköljas med rent vatten efteråt.

”Terracottaplattor” kräver speciell hantering vid fogning. För att undvika att fogmassan tränger in i plattornas yta är det lämpligt att vattenmätta dem före fogningen.

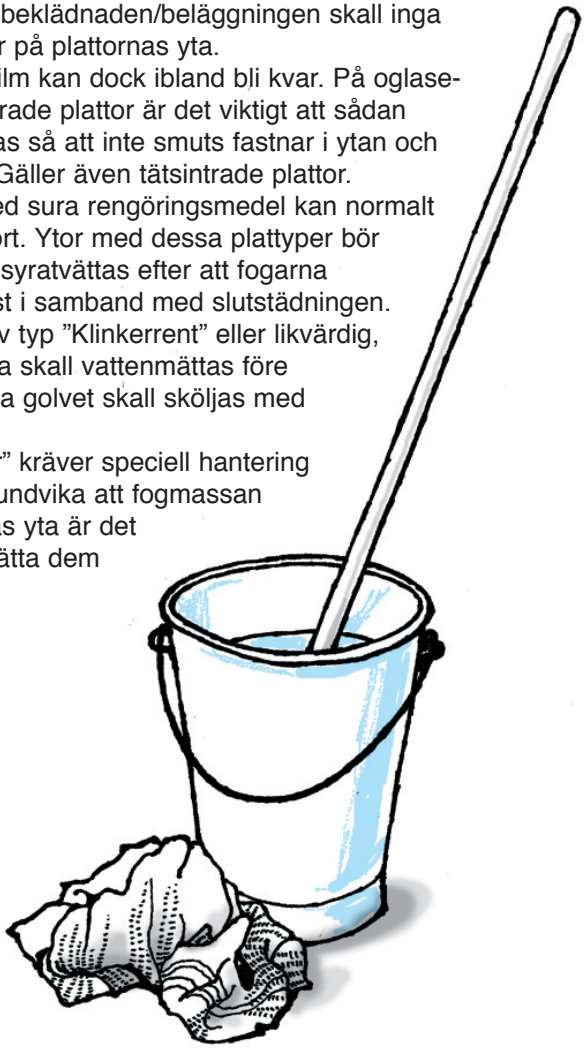

Efterbehandling av golvbeläggningar

Beläggningar med oglaserade, ej tätsintrade keramiska plattor i torra utrymmen kan efterbehandlas med klinkerolja. Oljan ger ett visst skydd mot att vatten och smuts tränger in i ytan, vilket underlättar städning och rengöring senare i bruksskedet. Behandlingen medför att plattorna får en djupare lyster och något mörkare färgton. Tätsintrade eller glaserade plattor skall inte efterbehandlas.

Terracottaplattor skall i regel efterbehandlas. Följ tillverkarens anvisningar som ofta innebär impregnering och därefter behandling med flytande vaxprodukt. Observera att plattor som har vattenmättats inför fogningen behöver torka 1 – 2 dagar innan efterbehandlingen kan göras.

Bonvaxer eller andra produkter som inte är uttalat avsedda för keramiska plattor skall inte i något skede användas vid behandling av keramiska golv.

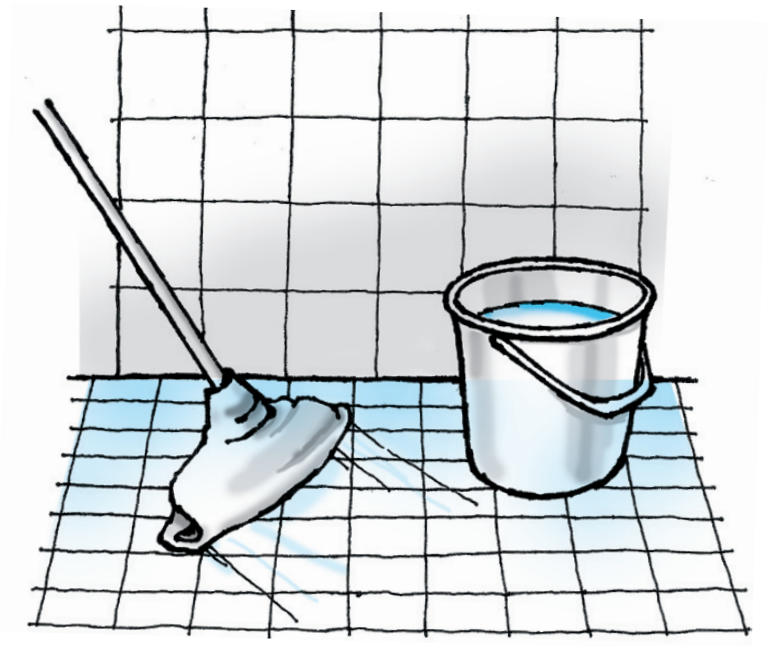

Efterbehandling av väggbeklädnader

Tätsintrade eller glaserade plattor skall inte efterbehandlas. Oglaserade plattor på utsatta väggytor i t.ex. kök kan efterbehandlas med klinkerolja.

Rengöring av keramiska väggar och golv

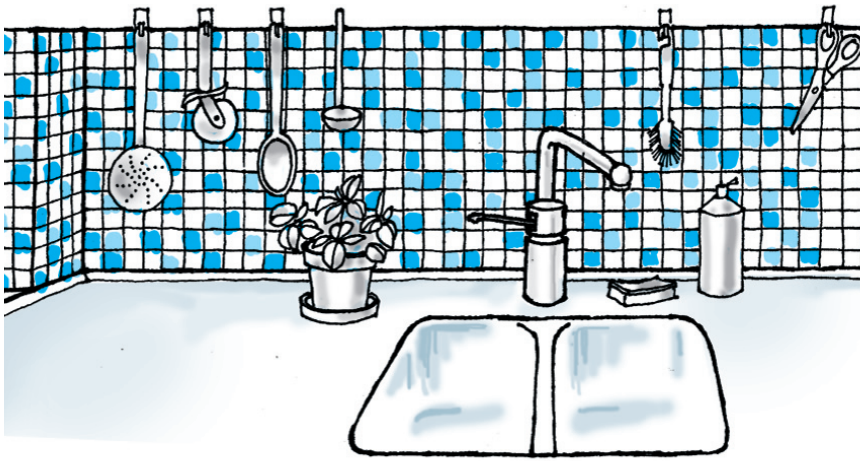

Väggar

Beklädnader med kakelplattor eller glaserade klinkerplattor rengörs i första hand med vatten, eventuellt med neutralt eller svagt alkaliskt rengöringsmedel – diskmedel eller ”Allrengöring”. Vid kraftig nedsmutsning används i första hand mekanisk bearbetning med skursvamp eller skurborste kompletterat med alkaliskt rengöringsmedel – ”Allrengöring”. Speciell uppmärksamhet bör ägnas åt fogarna som smutsas lättast beroende på porositeten. Eventuella mjukfogar bör torkas rena så att smuts inte fastnar i fogmaterialet.

Kalkavlagringar, som bildats på grund av kalkhaltigt vatten avlägsnas enklast med svagt surt rengöringsmedel, t.ex. ättiksyra (ättiksprit). Fogarna vattenmättas före tvättningen.

Observera att vissa kakelplattor kan ha glasyrer eller speciella dekorer som inte tål mekanisk bearbetning och kan vara känsliga för starkt sura rengöringsmedel. Kontrollera med leverantören före rengöring.

Avsluta all rengöring med att noga skölja med rent vatten och mjuk svamp. Torka med torr trasa.

Golv – torra utrymmen

Rengöringen av keramiska golv anpassas till ytornas smutsbelastning.

Den dagliga rengöringen kan normalt bestå av torrmoppning som avlägsnar partiklar och damm.

Oglaserade, ej tätsintrade plattor

För att få bort smuts som fastnat i beläggningens yta görs våtrengöring med vatten och återfettande rengöringsmedel/såplösning, normalt en gång per vecka. Behandling med såplösning ger på sikt effekt som liknar den man uppnår genom efterbehandling med klinkerolja.

Efter längre tids användning av golvet utan städning, eller efter särskilt kraftig nedsmutsning, görs våtrengöring med vatten och alkaliskt rengöringsmedel – ”Allrengöring”/”Grovrengöring”. Skölj med rent vatten efteråt.

Glaserade plattor, mosaik och tätsintrade plattor ”granitkeramik”

För att få bort smuts som fastnat i beläggningens yta görs en våtrengöring med vatten och svagt alkaliskt rengöringsmedel – ”Allrengöring”. Såplösning skall inte användas. Den ger en tunn beläggning på plattornas täta yta där smutsen lätt får fäste.

Efter längre tids användning av golvet utan städning, eller efter särskilt kraftig nedsmutsning, görs våtrengöring med vatten och alkaliskt rengöringsmedel – ”Allrengöring”/”Grovrengöring”. Skölj med rent vatten efteråt.

Golv – våta utrymmen

(Badanläggningar, storkök, livsmedelsindustrier etc.)
Samtliga nämnda plattyper för golv i torra utrymmen kan också förekomma i våta miljöer. Plattor avsedda för våta golv har ofta en strukturerad yta som ger ett visst halkskydd.

Ett effektivt sätt att rengöra sådana plattor är behandling med högtryckskspruta. Trycket i sprutan bör inte överstiga 5 MPa (50 bar). Vid högre tryck finns risk att fogarna skadas. Munstycket skall vinklas ca 45 grader och hållas ungefär 20 cm från golvytan. Om alkaliskt rengöringsmedel används bör detta påföras golvet i torrt tillstånd. Sura rengöringsmedel måste däremot spridas ut på redan fuktiga ytor, annars finns det risk att cementbunden fogmassa skadas.

Cementbundna fogar har en viss porositet och kan ibland, på fuktiga golvytor, vara grogrund för mögeltillväxt. Detta motverkas bäst genom återkommande rengöring med alkaliskt rengöringsmedel och god ventilation av utrymmet.

Fläckborttagning

Spill och läckage skall alltid torkas upp med trasa eller mjuk svamp så snart som möjligt. Vid rengöring med starka kemikalier är det lämpligt att alltid börja med väl utspädd lösning och vid behov öka koncentrationen. Prova rengöringseffekten på liten och helst undanskymd yta. Kontrollera att rengöringsmetoden inte skadar den keramiska beläggningen/beklädnaden.

Här följer några vanligen förekommande föroreningar och förslag på lämplig typ av rengöringsmedel:

- Livsmedelsfett, öl, vin, glass, hudfett, oljefilm, smörjfet, metallskrap av aluminium
  Alkaliskt rengöringsmedel – ”Allrengöring” eller ”Grovrengöring”, soda eller kaustiksodalösningar.
  Observera att alkaliska rengöringsmedel är avfettande och därmed uttorkande för huden. Skydda ögon, slemhinnor och hud.
- Kalkutfällningar, cement och bruk, rostfläckar, metallskrap av stål
  Sura rengöringsmedel – ”Klinkerrent”, ättiksyra/ättiksprit, ”Murtvätt”.
- Färgspill av oljefärg/alkydfärg, motorolja, asfaltfläckar
  Lösningsmedel – lacknafta, T-grön
- Gummi, stearin, parafin
  Lösningsmedel – aceton, sprit, T-röd, rengöringsbensin
- Färgspill akrylatfärg
  Vatten – utspädning av färgen med mycket vatten och upptorkning
- Färgfläckar som torkat
  Mekanisk rengöring – skrapning med rakblad
  Färgborttagningsmedel
- Kraftigt färgande vätskor, t.ex. rödvin och rödbetsspad
  Alkaliskt och blekande rengöringsmedel – ”Klorin” i spädning efter tillverkarens rekommendation för fläckborttagning

Byggkeramik Rådet

Högbergsgatan 27, 116 20 Stockholm
Telefon 08-641 21 25. Fax 08-702 20 15
E-post: info@bkr.se
Hemsida: www.bkr.se

Skötsel och underhåll för innerdörrar

MÅLADE INNERDÖRRAR

Produkterna är målade med färg för inomhusbruk med halvmatt glans, som uppfyller höga krav på täckningsförmåga och utseende, samt har hög motståndskraft mot de flesta hushållskemikalier, fett och lösningsmedel.

Bättra på färgen:
Mindre skador bättras på med pensel. Fråga din färghandel efter produkter avsedda för inomhusmöbler.

Större skador kräver spackling och total ommålning. Testa att färgen är lämplig på ett mindre parti på exempelvis dörrens bakkant för att försäkra dig om att den tänkta produkten är kompatibel med ytbehandlingen. Tänk på att karm och dörrblad kan ha olika ytbehandling.

Rengöring:
Använd vanliga rengöringsmedel, dock inte alkaliska. Använd inte produkter som kan repa eller lösa upp ytan. Undvik lösningsmedel, skurpulver, stålull etc. Fukta ytan nerifrån och upp, och rengör sedan uppifrån och ner, för att undvika ränder. Torka sedan av.

Underhåll:
I regel krävs enbart rengöring, såvida ingen skada uppstått eller om slitaget har varit onormalt.

FANERADE OCH LACKADE INNERDÖRRAR

Fanerade produkter är ytbehandlade med klarlack som ger en god fyllighet och finish, samt bra motståndskraft mot de flesta hushållskemikalier.

Bättra på färgen:
Mindre skador bättras på med klarlack i rätt ton och glans. Större skador kräver nedslipning och total ommålning. Testa att lacken är lämplig på ett mindre parti på exempelvis dörrens bakkant för att försäkra dig om att den tänkta produkten är kompatibel med ytbehandlingen. Tänk på att karm och dörrblad kan ha olika ytbehandling.

Rengöring:
Använd vanliga rengöringsmedel. Doppa en svamp eller trasa i skurvattnet och vrid ur ordentligt. Rengör ovanifrån och ned. Använd inte produkter som kan repa eller lösa upp lacken. Undvik lösningsmedel, skurpulver, stålull etc.

Underhåll:
I regel krävs bara rengöring, såvida inte skador uppstått eller onormalt slitage har förekommit. Produkter som används för möbelunderhåll, till exempel möbelvax och vaxpolish kan användas, men behövs i normala fall inte.



MORA MMIX B5 tvättställsblandare

Mora MMIX kombinerar en formskön och ergonomisk design med en energieffektiv insida. Designen präglas av en smeksamt böljande geometri och förmedlar en tidlös och sammanhängande stil över hela serien. Vårt unika miljökoncept EcoSafe™ ligger till grund för utvecklingsarbetet och bidrar till låg energiförbrukning och långsiktig miljöhänsyn. Blandaren är blyfri.
Här med självstängande sidohanddusch.

Art.nr: 733005 **RSK:** 8344495

- Självstängande handdusch, slang 1500 mm och upphängare
- ESS (energisparsystem)
- Mjukstängning med keramisk tätning
- Omställbar flödesbegränsning och temperaturspärr
- Eco (energi- och vattenbesparande strålsamlare)
- Flexibla anslutningsrör i metallomspunnen Soft PEX®
- Återströmningsskydd enligt EU-standard SS-EN 1717
- Lead Free (blyfri)
- Hålmått Ø28-37 mm

Unika egenskaper

Accepterad monteringsanvisning 2021:1 | Blyfri | Accepteras

Skyddsmodul EB

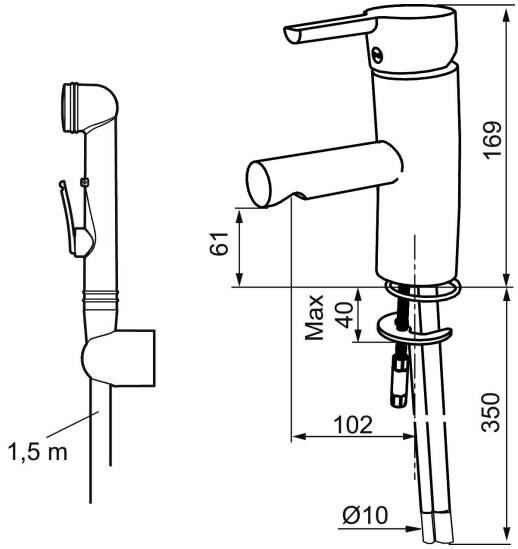

PRODUKTBESKRIVNING

MORA MMIX B5 tvättställsblandare

Mora MMIX kombinerar en formskön och ergonomisk design med en energieffektiv insida. Designen präglas av en smeksamt böljande geometri och förmedlar en tidlös och sammanhängande stil över hela serien. Vårt unika miljökoncept EcoSafe™ ligger till grund för utvecklingsarbetet och bidrar till låg energiförbrukning och långsiktig miljöhänsyn. Blandaren är blyfri.
Här med självstängande sidohanddusch.

Art.nr: 733005 **RSK:** 8344495

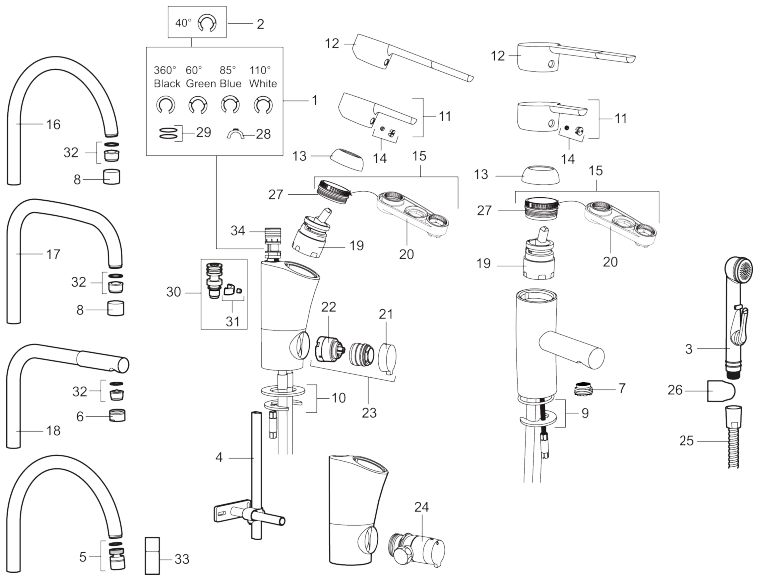

Reservdelslista

NR.	ART.NR	RSK	BESKRIVNING
	209560.AC	8345784	Planpackning t Soft PEX®-rör 3/8, 10-pack
1	209524.AE	8346915	Spärrsegment
2	209543.AE	8346916	Spärrsegment 40°
3	309276.AE	8184328	Självstängande handdusch, krom
4	409340.AE	8531598	Stabiliseringssats
5	409380.AE	8281496	Strålsamlare M22 inv., ledbar, 7–9 l/min vid 3 bar
6	131415.AE	8281512	Hylsa M24 utv., 15 mm, krom
7	409382.AE	8242282	Strålsamlare M21,5 utv., 7–9 l/min vid 3 bar
7	409385.AE	8242292	Strålsamlare M21,5 utv., till Mora MMIX tvätt
8	131410.AE	8281509	Hylsa M22 inv.
9	409387.AE	8346912	Fästdetaljer, tvätt
10	409388.AE	8346914	Fästdetaljer
11	409389.AE	8344867	Spak, komplett

NR.	ART.NR	RSK	BESKRIVNING
12	409390.AE	8344874	Care-spak, komplett, krom/svart
13	409391.AE	8344865	Täckhylsa
14	409392.AE	8344866	Färgmarkering och fästskruv
15	409393.AE	8345179	Fästnippel för insats, inkl serviceverktyg
16	409395.AE	8326732	Utloppspip K5, komplett
17	409396.AE	8326733	Utloppspip K7, komplett
18	409397.AE	8326734	Utloppspip K6, komplett
19	409403.AE	8345132	Keramikinsats, inkl serviceverktyg
19	409405.AE	8345205	Keramikinsats, Turbo, inkl serviceverktyg
20	891096.AE	8345921	Serviceverktyg
21	409400.AE	8345180	Vred till diskmaskinsavstängning
22	209504.AE	8346905	Diskmaskinsinsats inkl. verktyg
23	409104.AE	8322314	Diskmaskinsavstängning, inkl serviceverktyg
24	409399.AE	8347223	Ombyggnadskit för BDM
25	309209.AE	8181508	Duschslang, 1,5 m
26	130732.AE	8184186	Handduschhållare
27	439060.AE	8295361	Fästnippel för insats
28	309519.AE	8295318	Spärrklack, 2-pack, (svart/grå)
29	708843.AE	8295357	O-ring (15,54 x 2,62), 2 st
30	109016.AE	8295331	Pipnippel, komplett, för fast pip
31	139595.AE	8295313	Stoppskruv med spärrsegment
32	131394.AE	8242225	Strålsamlarinsats, 7–9 l/min vid 3 bar
32	131400.AE	8281495	Strålsamlarinsats, 11–15 l/min vid 3 bar
32	132408.AE	8281439	Strålsamlarinsats, 7,6 l/min vid 2–6 bar, kök
33	409343.AE	8281537	Strålsamlare M22 inv., ledbar, 7–9 l/min vid 3 bar
34	S600018	8394128	Pipnippel, komplett

Mora MMIX

Mora Armatur
Box 480
SE-792 27 MORA
SWEDEN
www.moraarmatur.com

VA 1.42/19511
VA 1.42/19512
VA 1.42/19513

0367/10
0491/10
Kontroll Sintef

Denna produkt är anpassad till Branschregler Säker Vatteninstallation. Mora Armatur garanterar produktens funktion om branschreglerna och produktens monteringsanvisning följs.

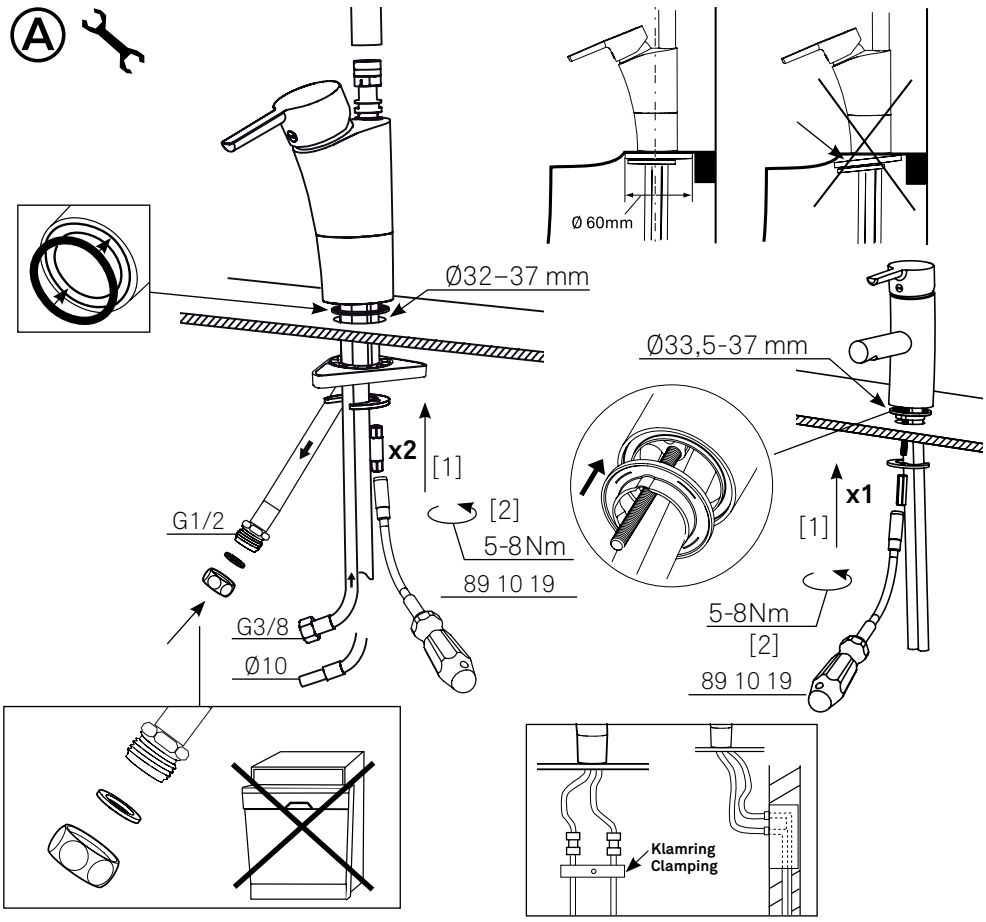

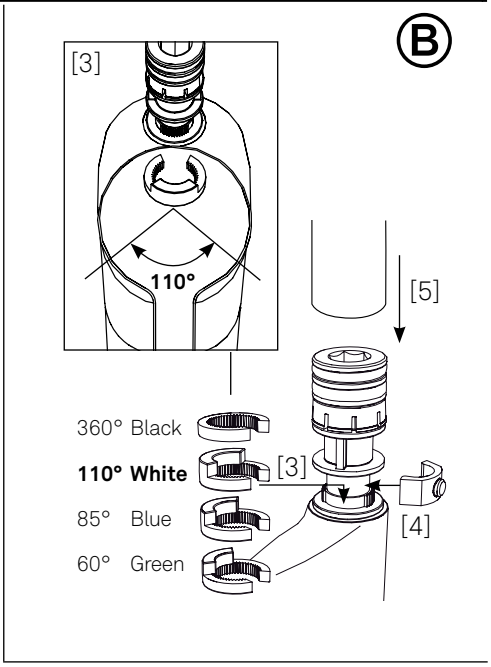

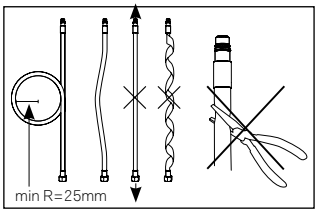

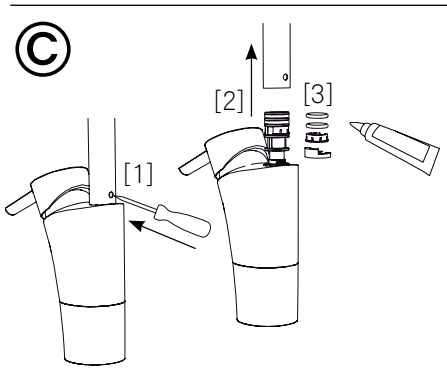

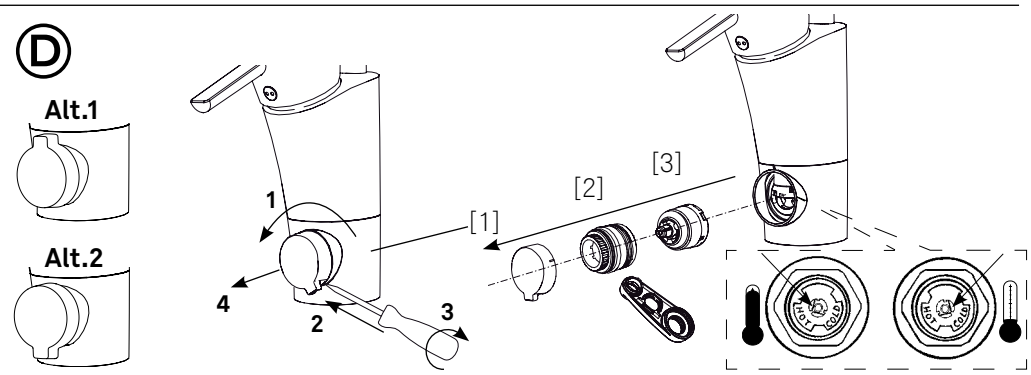

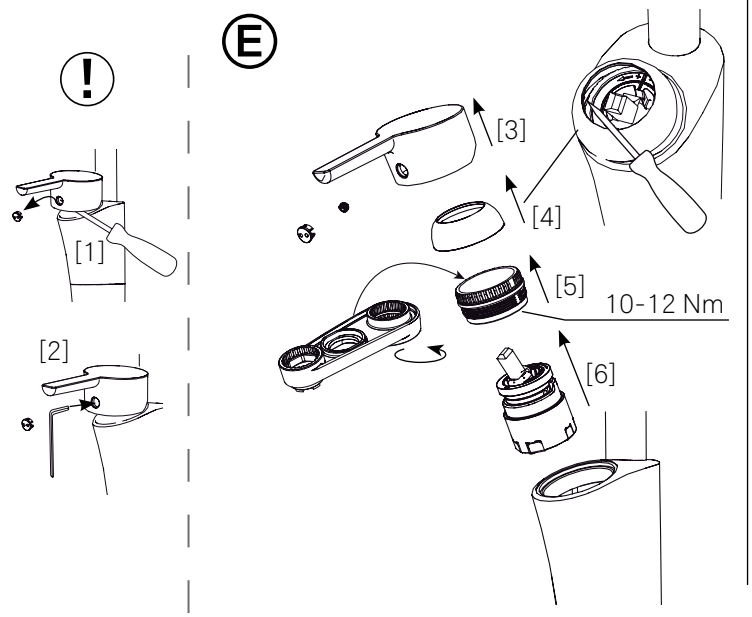

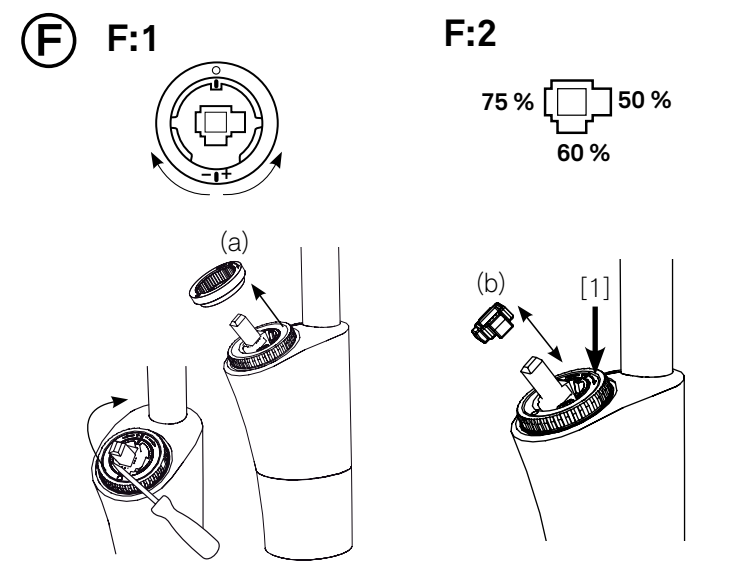

Mora MMIX

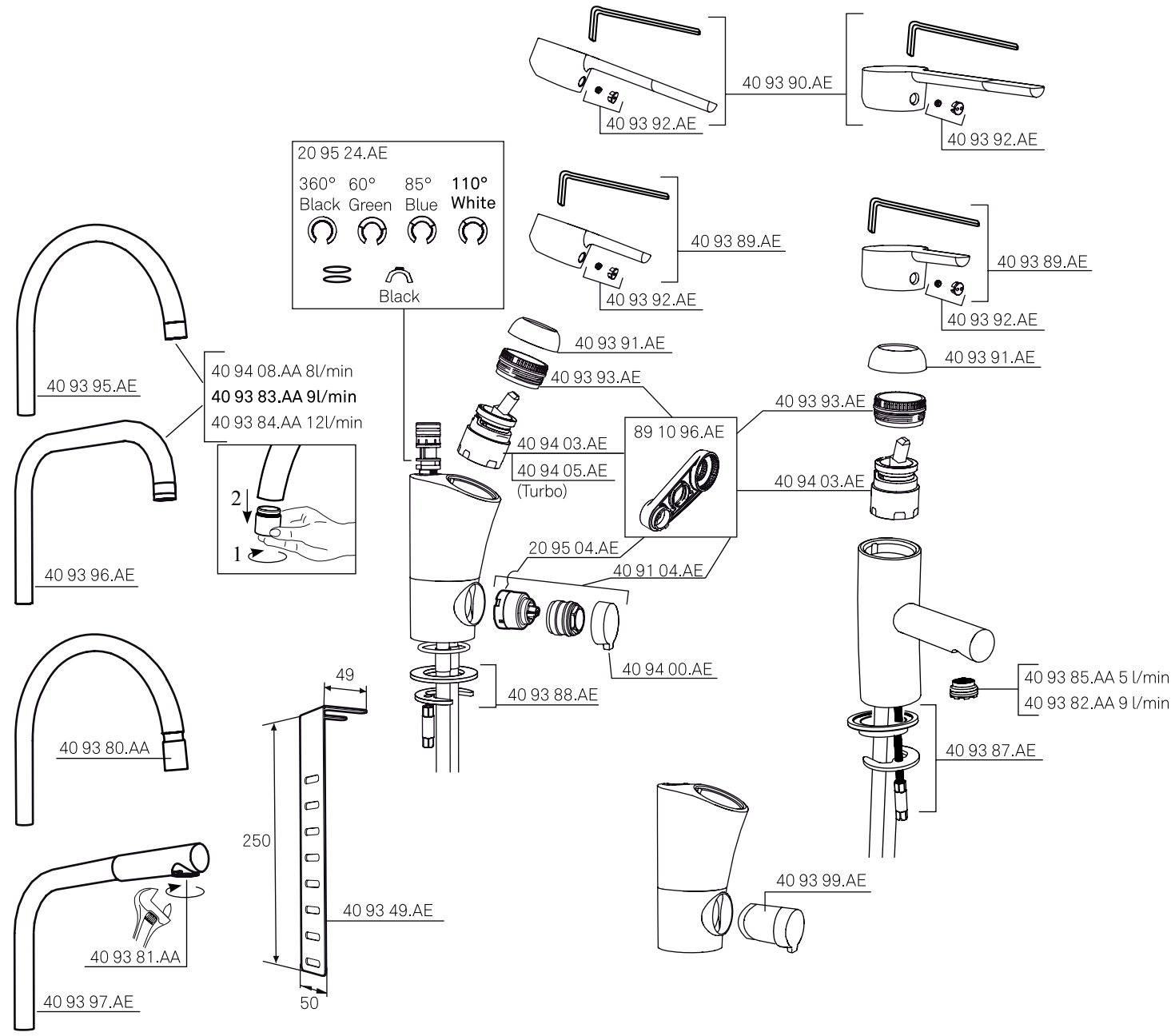
40 93 90.AE
40 93 92.AE
40 93 92.AE
20 95 24.AE
360° Black
60° Green
85° Blue
110° White
Black
40 93 89.AE
40 93 92.AE
40 93 89.AE
40 93 92.AE
40 93 91.AE
40 93 91.AE
40 93 93.AE
40 93 93.AE
40 93 95.AE
40 94 08.AA 8l/min
40 93 83.AA 9l/min
40 93 84.AA 12l/min
40 94 03.AE
40 94 05.AE
(Turbo)
89 10 96.AE
40 94 03.AE
40 93 96.AE
2
1
20 95 04.AE
40 91 04.AE
40 94 00.AE
40 93 88.AE
40 93 85.AA 5 l/min
40 93 82.AA 9 l/min
40 93 87.AE
40 93 80.AA
49
250
40 93 49.AE
40 93 99.AE
40 93 81.AA
40 93 97.AE
50

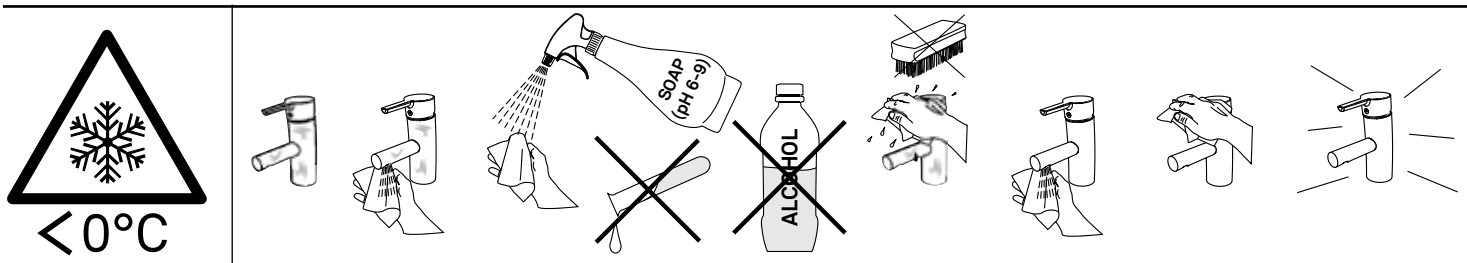
<0°C
SOAP (pH 6-9)
ALCOHOL

Mora MMIX

SVENSKA

MONTERING

Vi rekommenderar att du anlitar professionell VVS-installatör. OBS! Vid installation måste ledningarna fram till blandarna renspolas, innan blandaren monteras. OBS! Vid koppling av anslutningsslang (Soft PEX-rör) ska matarledningens anslutningskoppling vara fast fixerad. Till Soft PEX-rör med slät anslutningsände behövs ingen stödhylsa.
Ⓐ-Ⓑ Montera blandaren i utförd ordning [1]–[5]. Köksblandare: Montera pipen med önskad pipspärr 60°, 85°, 110° eller 360°. Pipspärren ska vara centrerad framåt med klacken uppåt [3]. Tvättränneblandare med fast pip: Montera pipen med den fasta pipspärren med medföljande skruv 1-3.
OBS! Ett visst efterdropp kan förekomma.

FELSÖKNING/SERVICE

Ⓒ Läckage vid pipanslutning:
Byte av o-ringar: Utför [1]–[3], byt o-ringar [3]. Smörj med silikonfett.
Ⓓ Läckage i disk/tvättmaskinsavstängninen:
Byt insatsen: Stäng först av inkommande vatten. Demontera vredet 1-4: Utför [1]–[3]: Vrid diskmaskinsvredet till vänster. Sätt skruvmejsel i markering och vrid tills vredet snäpper loss. Byt insats [2-3]. Bytet kräver Mora Armaturs serviceverktyg MAnr. 891096.
OBS! Repa ej ytan.

Ⓔ Läckage ur pip eller spakinfästningen när blandaren är stängd:
Byt keramikinsatsen: Stäng först av inkommande vatten. Utför i ordning [1]–[6] Bytet kräver Mora Armatur serviceverktyg (Art.nr. 891096). Vid behov rengör sätet där keramikinsatsens tre packningar tätar. OBS! Repa ej ytan.
Dåligt flöde: Skräp i strålsamlaren: Skruva loss strålsamlaren och gör ren insatsen från vattenföroreningar.

INSTÄLLNINGAR

Ⓓ Inställning disk/tvättmaskinsavstängning:
Kallt -> varmt vatten, för vatten till diskmaskin:
Den markerade pilen på pinnen ska peka mot antingen “Hot” eller “Cold”. Skjut på vredet en aning och vrid till önskat läge, beroende på vilket inkommande vatten till diskmaskinen man önskar.
Ⓕ Inställning av flödesbegränsning och temperaturspärr:
[F:1] Temperaturring [F:2] Flödesställare
Genom att kugga om temperaturringen (a) regleras temperaturspärren. Ju mer den vrids mot minus desto större blir varmvattenbegränsningen.
Genom att vrida flödesställaren (b) 4x90° kan fyra olika flöden ställas in. Vänd önskad klack mot stoppklacken. Ju större klack desto mindre flöde.

Uttjänta produkter kan återlämnas till Mora Armatur för återvinning.

NORSK

MONTERING

Vi anbefaler at det brukes godkjent rørlegger ved installasjon.
OBS! Ved installasjon må rørene frem til blandebatteriet spyles rene før blandebatteriet monteres. OBS! Ved kobling av tilkoblingsslange (Soft PEX-slange) skal materledningens tilkoblingsslange være fastmontert. Til Soft PEX-slange med glatt tilkoblingsende behøves det ingen støttehylse.
Ⓐ-Ⓑ Monter blandebatteriet i følgende rekkefølge [1]–[5].
Alt. 1 Kjøkkenbatteri: Monter utløpstuten med ønsket svingbarhetsperre på henholdsvis 60º, 85º, 110º eller 360º. Sperren skal være sentrert fremover med utspringet opp [3].
Alt.2 Kjøkkenbatteri med fast sperr: Monter utløpstuten med den faste sperren ved hjelp av skruen som følger med, i følgende rekkefølge 1-3.
OBS! En viss etterdrypping kan forekomme.

Feilsøking/Service

Ⓒ Lekkasje ved overgang utløpstut batterikropp:
Bytt o-ringer. Utfør [1]–[3], bytt o-ringer [3]. Bruk silikonfett.
Ⓓ Lekkasje ved avstengningen for oppvaskmaskin:
Bytt innsats. Steng først vannet frem til blandebatteriet. Demonter grebet 1-4: Utfør [1]–[3]: Vrid maskinavstegningen til venstre. Sett skrujernet i markeringen og vri til grebet løsner. Bytt innsats [2-3]. Byttet krever Mora armatur spesialverktøy (Art.nr.891096). Ved [6]: Bytt hele den keramiske innsatsen. Ved behov rengjør setet der o-ringene til den.
OBS! Ikke spisse eller skarpe gjenstander.

Ⓔ Lekkasje ved spakfestet eller at blandebatteriet ikke stenger:
Bytt keramisk innsats: Steng først vannet frem til blandebatteriet. Utfør følgende rekkefølge [1]–[6]. Byttet krever Mora armatur spesialverktøy (Art.nr.891096). Ved behov rengjør setet der o-ringene til den keramiske innsatsen tetter. Ikke spisse eller skarpe gjenstander.
Dårlig vannmengde: Smuss i strålesamleren. Skru løs strålesamleren og rengjør den.

INNSTILLINGER

Ⓓ Innstilling av avstengningen for oppvaskmaskin:
Kaldt ->varmt vann til oppvaskmaskinen: Den markerte pilen på pinnen skal peke mot, enten ”Hot eller ”Cold. Dra av vrideren, vri så spindelen til ønsket stilling i forhold til hva slags vann man ønsker inn på vaskemaskinen.
Ⓕ Innstilling av mengdebegrensning og temperatursperre:
[F:1] Temperatursperre [F:2] Mengdebegrenser
Ved å flytte på temperaturringen (a) kan man begrense varmtvannsmengden. Jo mer den vris mot minus desto større blir varmtvannsbegrensningen. Ved å vri mengdebegrenseren (b) 4x90º kan fire forskjellige mengder stilles in. Ønsket utspringet på mengdebegrenseren skal peke fremover. Jo større fremspring desto mindre vann.

Kasserte produkter kan leveres til Ostnor Norge for gjenvinning.

DANSK

MONTERING

Vi anbefaler at monteringen foretages af en autoriseret VVS-installatør.
OBS! Vandrørene skal spules rene inden armaturet monteres. OBS! Ved tilkobling af tilslutningsslange (Soft PEX-slange) skal fødeledningens tilslutningsslange være fast fikseret. Støttehylster er ikke påkrævet til Soft PEX-slange med lige tilslutningsstykke.
Ⓐ-Ⓑ Monter armaturet i henhold til instruktionsbillederne [1]–[5].
Alternativ 1 Køkkenarmatur: Monter udløbstuden med den ønskede på 60, 85 eller 110 grader. Spærreringen monteres pegende fremad med den forhøjede del opad [3].
Alternativ 2 Køkkenarmatur med fast tud: Monter tuden med den faste spærre ved hjælp af den medfølgende skrue, i rækkefølgen 1–3.
OBS! Der kan forekomme lidt efterdryp.

FEJLSØGNING/SERVICE

Ⓒ Utæthed ved udløbstudens tilslutning:
Udskift O-ringe. Udfør instruktionerne [1]–[3] i rigtig rækkefølge. Udskift O-ringe. Smør efter med siliconefedt.

Ⓔ Utæthed ved grebet og dryp ud af udløbstuden:
Udskift patronen: Sluk for vandtilførslen. Afmontér grebet 1-4: Udfør instruktionerne [1]–[3] i rigtig rækkefølge. Udskiftning kræver Mora Armatur specialværktøj (MA nr. 891096). Ved [6] – udskift patronen.
Dårlig vandgennemstrømning:
Snavs i strålesamleren: Skru strålesamleren af og rengør indsatsen for snavs.

INDSTILLINGER

Ⓕ Indstillinger af begrænsning i vandgennemstrømningen og varmtvandsspærre:
[F:1] Varmtvandsspærre [F:2] vandgennemstrømnings indstilling.
Temperaturspærringen reguleres ved at dreje på temperaturringen (a). Jo mere den vrides mod minus des større varmtvandsbegrænsning.
Vandgennemstrømningen (b) kan indstilles til 4 forskellige mændgder. Ved at vende klodsen mod stopklodsen på patronen. Jo større klods des mindre vandgennemstrømning.

Mora Armatur tager gamle armaturer retur til genanvendelse.

Mora Armatur
Box 480
SE-792 27 MORA
SWEDEN
www.moraarmatur.com

INSTRUKTION / INSTRUCTION

Mora MMIX

Rev. 000 – 09.08. MA nr 1002766

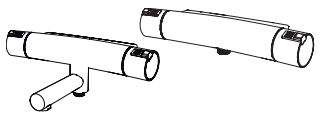

Denna produkt är anpassad till Branschregler Säker Vatteninstallation. Mora Armatur garanterar produktens funktion om branschreglerna och produktens monteringsanvisning följs.

A

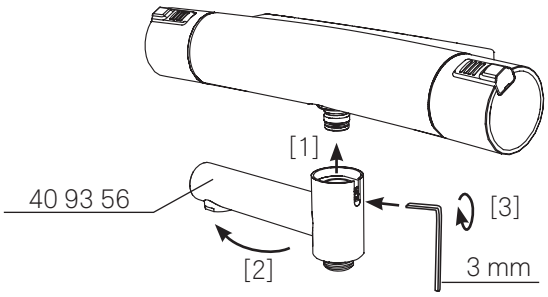

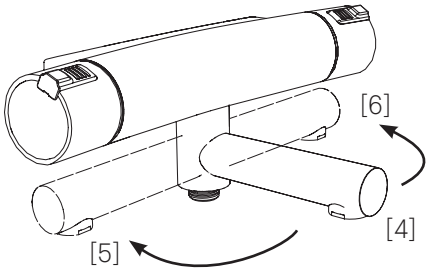

B

B:1

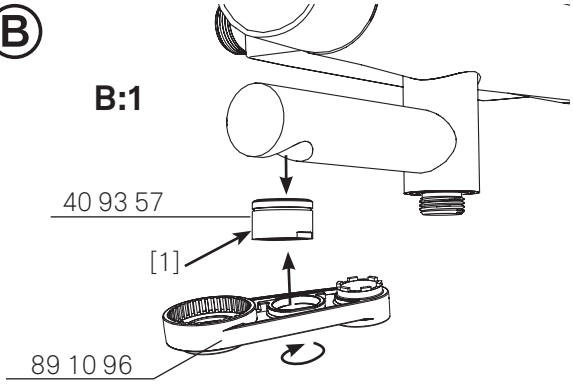

B:2

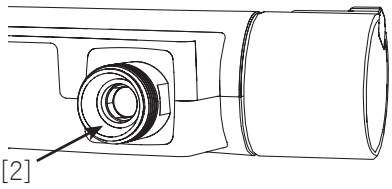

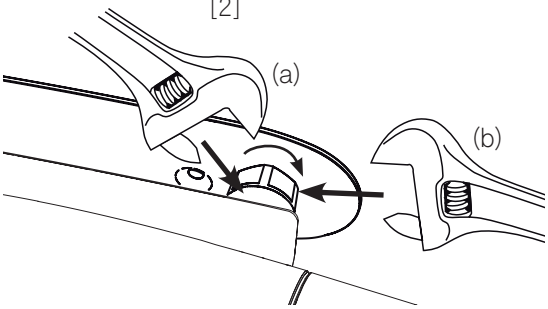

B:3

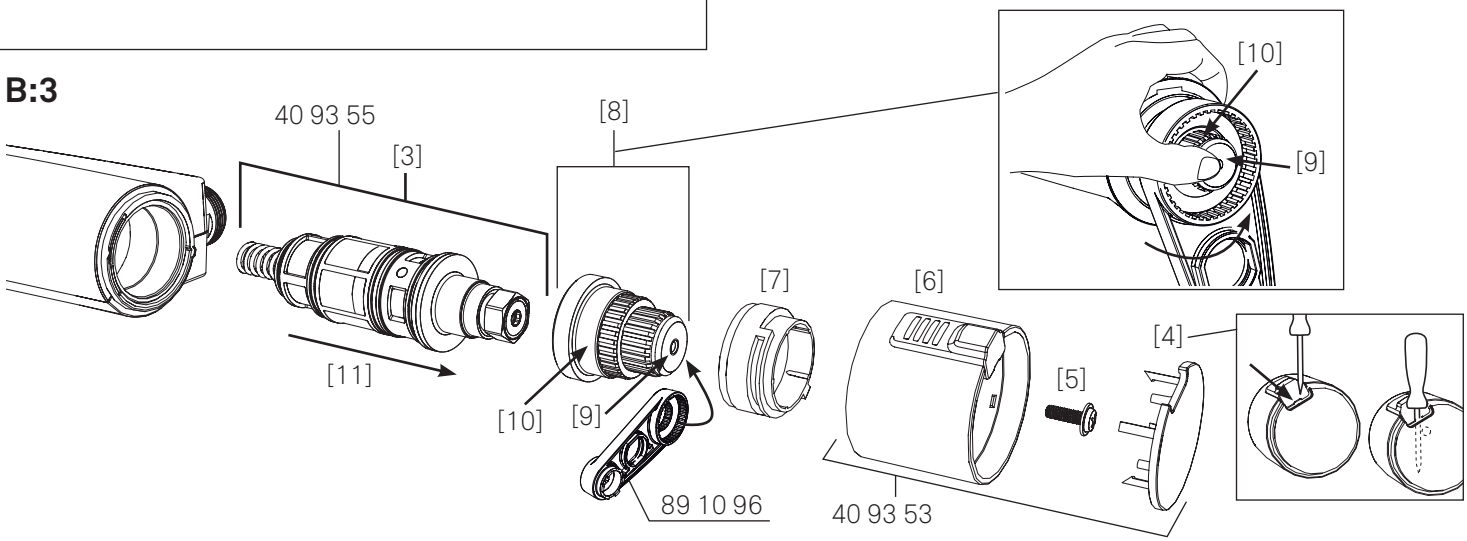

C

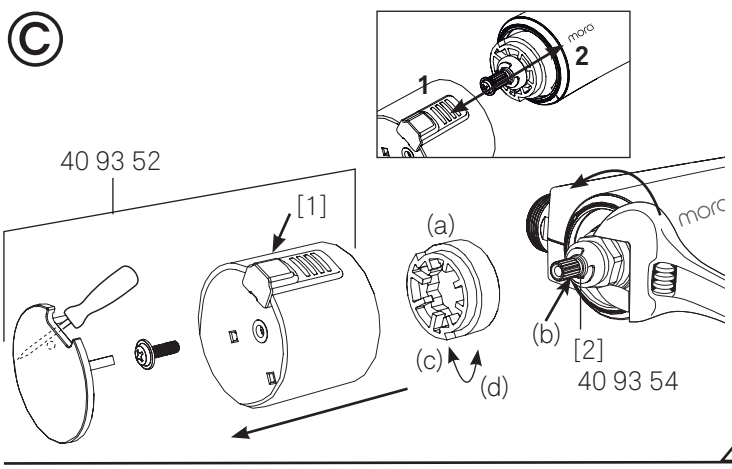

D

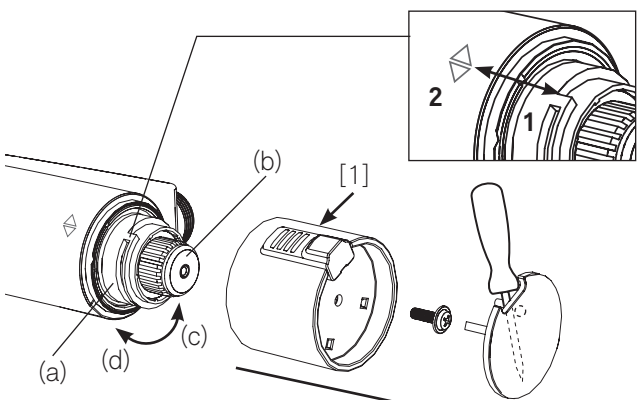

Mora MMIX

SVENSKA

Vi rekommenderar att du anlitar professionell VVS-installatör. OBS! Vid ny rörinstallation måste ledningarna fram till blandaren renspolas innan blandaren monteras.

Ⓐ Montering

Montering av badkarspip: Sätt badkarspipen på blandarens utlopp [1]. Tryck upp pipen mot blandaren och skruva fast den, pekande åt vänster, parallellt med blandaren [2], med insexnyckeln 3 mm [3].
Omkastare: När utloppspipen pekar rakt fram, kommer vatten ut ur utloppspipen [4]. Vrider man pipen åt vänster [5] eller höger [6] kommer vatten ut ur duschen.

FELSYMPTOM/SERVICE

Ⓑ Dåligt flöde

B:1 Demontera strålsamlaren [1] och rengör den.
B:2 Om det inte hjälper rengör filtren i inloppsnipplarna [2]: Stäng först av inkommande vatten. Demontera blandaren från väggbrickan: Håll fast med en skiftnyckel (a) så att nippeln inte roterar och muttern skruvas samtidigt med en annan skiftnyckel (b) medurs. Rengör filtren.
B:3 Om det fortfarande blir dåligt flöde byt termostatinsatsen [3]: Lossa täcklocket med skruvmejsel vid markering [4]. Skruva ut skruven [5] och dra loss ratten [6]. Ta bort skållningsskyddsringen [7]. Skruva loss överdelen [8] enligt följande: Tryck in spindeln [9] och håll fast den så att den inte roterar med, samtidigt som muttern [10] skruvas med Mora Armaturs serviceverktyg (Art.nr. 891096). Dra ut termostatinsatsen [11] och montera den nya i omvänd ordning.

Ⓒ Läckage ur badkarspip/dusch när blandaren är stängd

Byt överstycke: Stäng först av inkommande vatten. Demontera mängdratten [1] enligt [**B:3** 4-7] och byt överstycket [2]. Skruva loss överstycket med hjälp av en skiftnyckel.
Inställning av ECO-stopp. Demontera mängdratten [1] enligt [**B:3** 4-7]. Drag av stoppringen och vrid den medsols [c] för mindre flöde, och motsols [d] för större flöde. Montera flödesregleringsratten med tryckknappen **1** i linje med markeringen på blandarhuset **2**. (a) stoppring (b) spindel (c) mindre flöde (d) större flöde
Ger endast kallt eller varmt vatten. Blandaren reagerar inte vid temperaturreglering: Blandaren är felinkopplad. Stäng först av inkommande vatten. Varmvatten ska kopplas in på blandarens vänstra sida (vid mängdreglering).

Ⓓ Kalibrering av temperatur

Kalibrera blandaren: Demontera temperaturratten [1] enligt [**B:3** 4-6**]**.
Vrid spindeln (b) medurs för kallare vatten och moturs för varmare vatten. När den önskade temperaturen är inställd på ca 38 °C, monteras skållningsskyddsringens stoppklack **1** så att den kommer i linje med markeringen **2** på blandarhuset.
(a) skållningsskyddsring, (b) spindel, (c) varmare, (d) kallare.

ÖVRIGT

Vid risk för frost: (tex vid ouppvärmt fritidshus) Vattnet skall tömmas ur ledningen och blandaren. Öppna mängdratten för att tömma blandaren. Lämna mängdratten i öppet läge. Alternativt demontera blandaren för att vara helt säker och förvara i uppvärmt utrymme.

RENGÖRING

För rengöring av kromade ytor eller ytor med rostfritt utseende bör man använda neutrala eller lätt basiska (pH 6-9) rengöringsmedel i flytande form i kombination med en mjuk trasa. Exempel på rengöringsmedel är tvållösningar eller diskmedel (ej maskindiskmedel). Använd ej organiska lösningsmedel, alkoholbaserade rengörings-medel, frätande rengöringsmedel eller rengöringsmedel med slipmedel. För svåra kalkfläckar rekommenderas hushållsättika (ej ren ättika). Undvik kontakt med aluminiumklorider (ex deodorant).

Uttjänta produkter kan återlämnas till Mora Armatur för återvinning.

NORSK

Vi anbefaler at du bruker en profesjonell VVS-installatør.
OBS! Ved ny rørinstallasjon må ledningene frem til blanderne spyles rene før blanderen monteres.

Ⓐ Montering

Montering av badekarstut: Sett badekarstuten på blanderens utløp [1].
Trykk den opp mot blanderen og skru den fast, pekende mot venstre, parallellt med batteriet [2], med sekskantnøkkelen 3 mm [3].
Strålevender: Når utløpstuten peker rett frem, kommer det vann fra utløpstuten [4]. Hvis tuten vris til venstre [5] eller høyre [6], kommer det vann fra dusjen.

FEILSØKING/SERVICE

Ⓑ Dårlig vanntrykk:

B:1 Demonter strålesamleren [1] og rengjør den.
B:2 Hvis det ikke hjelper, rengjør filtrene i innløpsniplene [2]: Steng først av innkommende vann. Demonter blanderen fra veggplaten: Hold fast med en skiftenøkkel (a) slik at nippelen ikke roterer, og skru samtidig ut mutteren med en annen skiftenøkkel (b) med urviserne. Rengjør filtrene.
B:3 Hvis det fortsatt er dårlig vanntrykk, bytt termostatinnsatsen [3]: Løsne dekselet med en skrutrekker ved markeringen [4]. Skru ut skruen [5] og trekk løs rattet [6]. Ta bort skoldingsbeskyttelsesringen [7]. Skru løs overdelen [8] på følgende måte: Trykk inn spindelen [9] og hold den fast slik at den ikke roterer, og skru samtidig ut mutteren [10] med Mora Armaturs serviceverktøy (art. nr. 891096). Trekk ut termostatinnsatsen [11] og monter den nye i omvendt rekkefølge.

Ⓒ Lekkasje fra badekarstut/dusj når blanderen er stengt:

Bytt overstykke: Steng først av innkommende vann. Demonter mengderattet [1] ifølge [**B:3** 4-7] og bytt overstykket [2]. Skru løs overstykket ved hjelp av en skiftenøkkel.
Innstilling av ECO-stopp. Demonter mengderattet [1] ifølge [**B:3** 4-7]. Dra av stoppringen og vrid den medurs (c) for mindre mengde, og moturs (d) for mer mengde. Monter mengdereguleringsrattet med trykknappen **1** i linje med markeringen på blandebatteriet **2**. (a) stoppring (b) spindel (c) mindre mengde (d) mer mengde
Gir bare kaldt eller varmt vann. Blanderen reagerer ikke ved temperaturregulering: Blanderen er feil tilkoblet. Steng først av innkommende vann. Varmtvannet skal kobles til på blanderens venstre side (ved mengderegulering).

Ⓓ Kalibrering av temperatur

Kalibrer blanderen: Demonter temperaturrattet [1] ifølge [**B:3** 4-6].
Vri spindelen (b) med urviserne for kaldere vann og mot urviserne for varmere vann. Når den ønskede temperaturen er innstilt på ca. 38 °C, monteres skoldingsbeskyttelsesringens stoppklakk **1** slik at den er på linje med markeringen **2** på blanderhuset.
(a) skoldingsbeskyttelsesring, (b) spindel, (c) varmere, (d) kaldere.

ANNET

Ved fare for frost: (f.eks. ved uoppvarmet fritidshus) Ledningen og blanderen skal tømmes for vann. Åpne mengderattet for å tømme blanderen. La mengderattet stå i åpen posisjon. Demonter eventuelt blanderen for å være helt sikker og oppbevar den på et oppvarmet sted.

RENGJØRING

För rengöring av kromade ytor eller ytor med rostfritt utseende bör man använda neutrala eller lätt basiska (pH 6-9) rengöringsmedel i flytande form i kombination med en mjuk trasa. Exempel på rengöringsmedel är tvållösningar eller diskmedel (ej maskindiskmedel). Använd ej organiska lösningsmedel, alkoholbaserade rengörings-medel, frätande rengöringsmedel eller rengöringsmedel med slipmedel. För svåra kalkfläckar rekommenderas hushållsättika (ej ren ättika). Undvik kontakt med aluminiumklorider (ex deodorant).

Uttjänta produkter kan återlämnas till Mora Armatur för återvinning.

DANSK

Vi anbefaler, at du benytter en uddannet VVS-installatør.
OBS! Ved nye rørinstallationer skal ledningerne frem til blandingsbatterierne spules rene, inden blandingsbatteriet monteres.

Ⓐ Montering

Montering af udløbstud: Sæt udløbstuden på blandingsbatteriets udløb [1].
Tryk den op mod blandingsbatteriet, og skru den fast, så den peger til venstre, parallet med armaturet [2], ved hjælp af sekskantnøglen på 3mm [3].
Omskifter: Når udløbstuden peger lige frem, kommer vandet ud af udløbstuden [4]. Vrider man tuden til venstre [5] eller højre [6], kommer der vand ud af bruseren.

FEJLSØGNING/SERVICE

Ⓑ Dårlig stråle:

B:1 Afmontér strålesamleren [1], og rengør den.
B:2 Hvis det ikke hjælper, så rengør filtrene i indløbsniplerne [2]: Luk først af for det indkommende vand. Afmontér blandingsbatteriet fra vægpladen: Hold niplen fast med en skiftenøgle (a), så den ikke roterer, og skru samtidig møtrikkerne med en anden skiftenøgle (b) ved at dreje med uret. Rengør filtrene.
B:3 Hvis strålen stadig er dårlig, skal termostatindsatsen skiftes [3]: Løsn dækslet med en skruetrækker ved markeringen [4]. Skru skruen [5] ud, og træk grebet [6] løs. Fjern skoldningsbeskyttelsesringen [7]. Skru overdelen [8] løs, som følger: Tryk spindlen [9] ind, og hold den fast, så den ikke roterer med, samtidig med at møtrikkerne [10] skrues med Mora Armaturs serviceværktøj (art.nr. 891096). Træk termostatindsatsen [11] ud, og montér den nye i omvendt orden.

Ⓒ Udsivning fra udløbstuden/bruseren, når der er lukket for blandingsbatteriet:

Skift overstykket: Luk først af for det indkommende vand. Afmontér mængdegrebet [1] som vist [**B:3** 4-7] og skift overstykket [2]. Skru overstykket løs ved hjælp af en skiftenøgle.

Indstilling af ØKO-stop. Afmontér mængdegrebet [1] som vist [**B:3** 4-7]. Drej stopringen med uret for mindre vandgennemstrømning (c) og mod uret for mere vandgennemstrømning (d). Montér grebet så trykknappen **1** flugter med markeringen på armaturhuset **2**.
(a) Stopring (b) Spindel (c) Mindre vandgennemstrømning (d) mere vandgennemstrømning
Giver kun koldt eller varmt vand. Blandingsbatteriet reagerer ikke ved temperaturregulering: Blandingsbatteriet er fejltilkoblet. Luk først af for det indkommende vand. Det varme vand skal kobles til blandingsbatteriets venstre side (ved mængderegulering).

Ⓓ Kalibrering af temperatur

Kalibrér blandingsbatteriet: Afmontér temperaturgrebet [1] som vist [**B:3** 4-6].
Drej spindlen (b) med uret for koldere vand og mod uret for varmere vand. Når den ønskede temperatur er indstillet på ca. 38 °C, monteres skoldningsbeskyttelsesringens stopkonsol **1**, så den kommer på niveau med markeringen **2** på blandingsbatteriets hus.
(a) skoldningsbeskyttelsesring, (b) spindel, (c) varmere, (d) koldere.

ØVRIGT

Ved risiko for frost: (fx i uopvarmede fritidshuse) Vandet skal tømmes ud af ledningen og blandingsbatteriet. Åbn mængdegrebet for at tømme blandingsbatteriet. Lad mængdegrebet stå i åben position. Alternativt kan du afmontere blandingsbatteriet for at være helt sikker og opbevare det i et opvarmet rum.

RENGÖRING

Til rengøring af forkromede overflader og overflader med Stainless Look skal anvendes neutrale eller let basiske (pH 6-9) rengøringsmidler i flydende form og en blød klud. F.eks. kan anvendes sæbeopløsninger eller opvaskemiddel (ikke maskinopvaskemiddel). Anvend aldrig alkohol-baseserede- , ætsende- eller slibende rengøringsmidler, og aldrig organiske opløsningsmidler. Ved svære kalkpletter anvendes husholdningseddike. Overfladen skal undgå al kontakt med aluminiumklorid – f.eks. deodoranter.

Mora Armatur tager gerne gamle armaturer retur til genanvendelse.

Ifö
Geberit Group

Spira/Sign/Sign Art/Cera 6275, 6875, 6775, 3875

Ifö Spira 6275

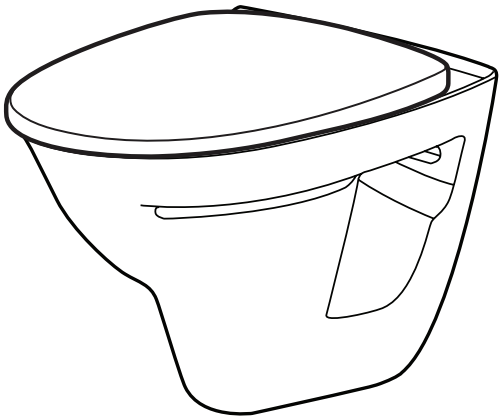

Ifö Sign 6875

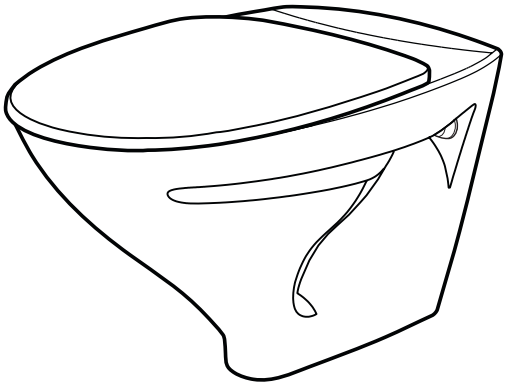

Ifö Sign Art 6775

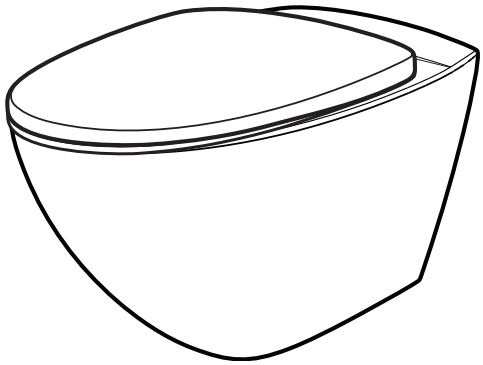

Ifö Cera 3875

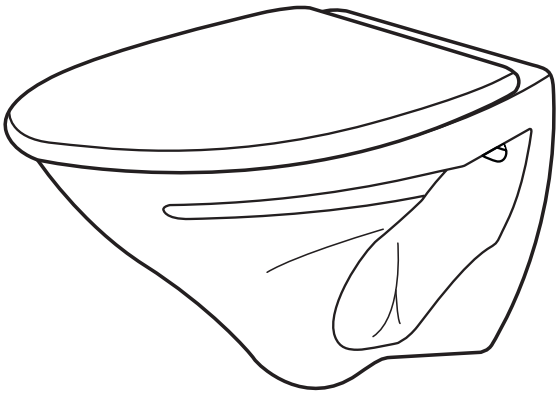

SE Monterings och skötselanvisning
DK Montering og vedligeholdelseanvisning
NO Monterings-og vedlikeholdsanvisning
GB Operating and maintenance instruction
EE Paigaldus- ja hooldusjuhend
LT Naudojimo ir priežiūros instrukcija
LV Montāžas un apkopes instrukcija

Index

SE Säkervatteninstallation....2

SE Måttskisser
DK Målskitser
NO Målskisse
GB Drawings
EE Tehnilised Joonised
LT Techniniai brėžiniai
LV Tehniskie Zīmējumi....3

SE Spolvattenmängd
DK Skyllevolumen
NO Innstilt spylevannsmengde
GB Set flush water volume
EE Seadistatud loputusvee kogus
LT Nustatytas nuleidžiamo vandens kiekis
LV Uzstāīts ūdens skalošanas daudzums....4, 5

SE Skötsel
DK Vedligeholdelse
NO Vedlikeholdsanvisning
GB Maintanance
EE Hooldus
LT Priežiūra
LV Uzturēšana....5, 6

SE Montering
DK Montering
NO Montering
GB Installation
EE Paigaldus
LV Montavimas
LT Uzstādīšana....7-13

SE	Reservdelar	www.ifo.se
DK	Reservedele	www.ifo.dk
NO	Reservedeler	www.ifosanitar.no
EE	Varuosad	www.ifo.ee
LT	Dalys	www.ifo.lt
LV	Rezervesdalas	www.ifo.lv

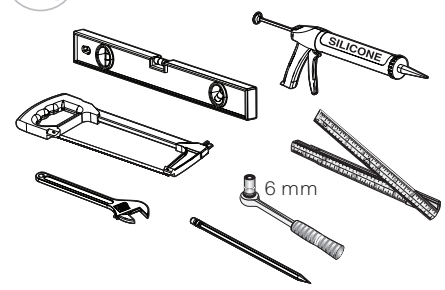

SE - Enligt Branschregler - Säker vatteninstallation

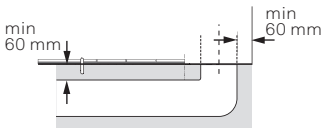

Skyddslock ska vara på under byggtid.
Protective caps should be on during construction.

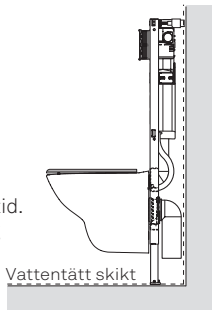

SE - Enligt Branschregler - Säker Vatteninstallation

Skruvinfästningar i våtzon 1 ska göras i betong eller annan massiv konstruktion, träreglar, träkortlingar eller i konstruktion som är provad och godkänd för infästning, till exempel skivkonstruktion. Se exempel på godkända konstruktioner på säkervatten.se. Alla infästningar i våtzon 1 och 2 ska tätas. Material för tätning ska fästa mot underlaget och vara vattenbeständigt, mögelresistent och åldersbeständigt.



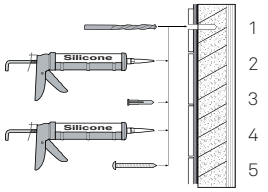

Betong/Massiv konstruktion

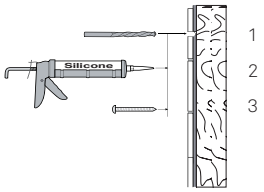

Trä/skivkonstruktion

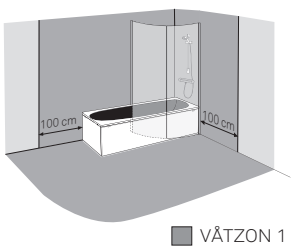

VÅTZON 1
VÅTZON 2

Ifö Spira 6275



SIGMA Cistern

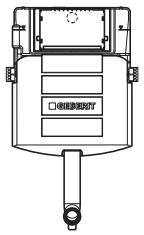



Incl. in WC

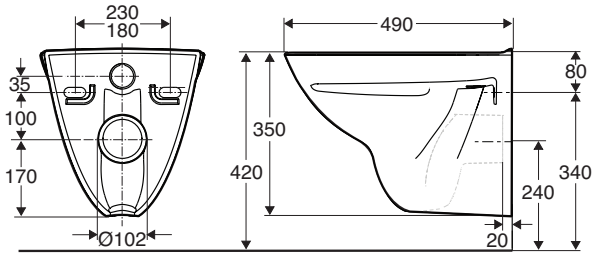

Ifö Sign 6875



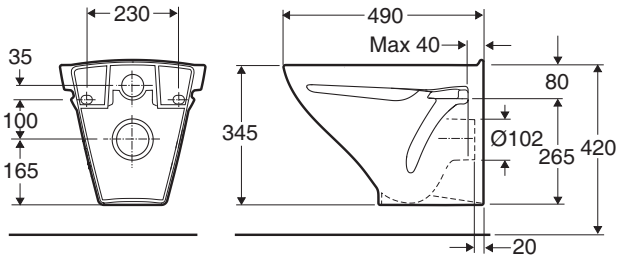

Ifö Cera 3875

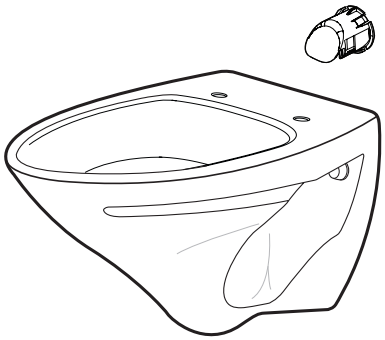

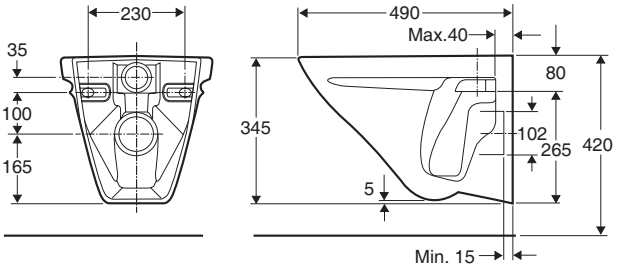

Ifö Sign Art 6775

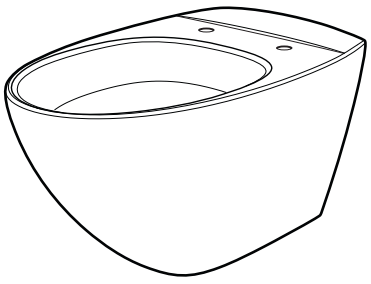

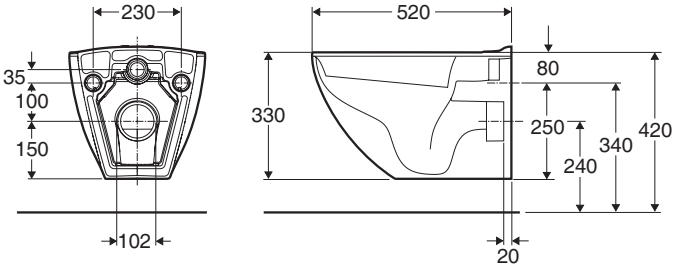

SE Tack för att du valde Ifö.
Du har valt en miljöriktig, rengöringsvänlig och elegant designad WC-stol. För att garantera en korrekt och säker installation av produkten uppmanar vi dig att följa monteringsanvisningen. Ifö ansvarar inte för skador som uppkommit till följd av felaktigt utförd installation.

DK Tak fordi du valgte Ifö.
Du har valgt et miljøvenligt, rengøringsvenligt og elegant toilet. For at garantere korrekt og sikker installation af produktet opfordrer vi dig til at følge monteringsvejledningen.
Ifö påtager sig ikke ansvaret for skader, der er opstået som følge af fejlagtige udført installation

NO Takk for at du har valgt Ifö.
Du har valgt et miljøriktig, rengjøringsvennlig og elegant designet klosett. For å garantere en korrekt og sikker installering av produktet, oppfordrer vi deg til å følge monteringsanvisningen. Ifö er ikke ansvarlig for skader som har oppstått som følge av feilaktig utført installering.

GB Thank you for choosing Ifö.
You have chosen an environmentally friendly, easy to clean and elegantly designed WC unit.
To guarantee correct and reliable installation of this product we urge you to follow the installation instructions. Ifö cannot accept liability for damage that occurs as a result of faulty installation.

EE Täname teid, et valisite Ifö.
Otsustades selle keskkonnasõbraliku, kergesti puhastatava ja elegantse WC-komplekti kasuks, olete teinud hea valiku. Et saaksite tema häid omadusi täiel määral nautida, on väga oluline, et komplekti kokkupanek ja paigaldamine toimuks meie instruktsioonide kohaselt. Siis on teil töökindel ja praktiline WC-komplekt, mis rahuldab teie vajadusi pikka aega.

LV Dėkojame Jums, kad pasirinkote „Ifö" gaminį.
Pasirinkote tausojantį aplinką ir lengvai prižiūrimą elegantiško dizaino unitazą. Norint užtikrinti tinkamą ir patikimą pritvirtinimą, labai svarbu, kad montavimo darbai būtų atliekami pagal pateiktas instrukcijas. „Ifö" negali prisiimti atsakomybės už žalą, kilusią dėl netinkamo sumontavimo.

LT Paldies, ka esat izvēlējušies Ifö izstrādājumu.
Jūs esat izvēlējušies apkārtējai videi nekaitīgo, viegli tīrāmo un eleganto tualetes podu. Lai tas darbotos nevainojami, ir būtiski ievērot mūsu uzstādīšanas un lietošanas norādījumus.Tas odrošinās Jums uzticamu un praktisku tualetes aprīkojumu daudzu gadu garumā.

SE Spolvattenmängd

Denna wc-stol har godkänd provning enligt EN 997 klass 1 typ 4 för hel spolning 4 liter.
Två liter räcker för att spola ut urin och enstaka papper. Vid behov kan dock justering till annan spolvolym göras.

DK Skyllevolumen

Dette toilet er godkendt i henhold til EN 997 klasse 1 type 4 for stort skyl på 4 liter.
To liter er nok til at skylle urin og nogle enkelte stykker toiletpapir ud. Ved behov kan skyllemængden justeres i cisternen.

NO Innstilt spylevannsmengde

Dette toalettet er testet og godkjent i henhold til EN 997 klasse 1 type 4 for full spyling, 4 liter.
To liter er tilstrekkelig til å spyle ut urin og litt papir. Ved behov kan man justere spylevolumet.

GB Set flush water volume

This WC-unit is test approved according to EN 997 class 1 type 4 for full flushing 4 litres.
Two litres is sufficient for flushing out urine and single sheets of paper. If necessary, adjustment can be carried out for other flushing volumes

EE Seadistatud loputusvee kogus

See WC-pott on läbinud katsetused vastavalt EN 997 klass 1 tüüp 4, täisloputus 4 liitrit.
Kaks liitrit on piisav uriini ja vähese paberi loputamiseks. Vajaduse korral saab seadistada ka teistsugusele loputusmahule.

LT Nustatytas nuleidžiamo vandens kiekis

Šiam wc puodui buvo atlikta patikra pagal EN 997 klasę 1 tipą 4, pilnam 4 litrų nuleidimui.
Dviejų litrų pakanka šlapimui ir lapeliui popieriaus nuleisti. Tačiau pageidaujant gali būti nustatytas kitoks nuleidžiamas kiekis.

LV Uzstāīts ūdens skalošanas daudzums

Šis WC pods pilnībā atbilst EN 997 1. klases, 4. tipam - pilna 4 litru ūdens noskalošana.
Divi litri ir pietiekoši, lai noskalotu urīnu un neliela papīra gabalu. Īpašas vajadzības gadījumāvar uzstādīt citu ūdens skalošanas apjomu.

SE Skötselråd och rengöring

Vanliga WC-stolar, bidéer och tvättställ har en glaserad yta. Glaserade ytor är lätta att hålla rena och är beständiga mot de flesta kemikalier. Gör rent ofta så uppstår aldrig rengöringsproblem. Använd vanliga rengöringsmedel avsedda för porslin.
Undvik dock dessa rengöringsmedel till sitsen utan använd här istället varmvatten och tvål samt eftertorka med trasa. Detta på grund av att rengöringsmedel till porslin inte är avsett för sitsens material och kan därmed riskera spräcka sitsen/gångjärnen vid flitig användning.

För reparation eller köp av reservdelar anlitar Du en VVS-entreprenör eller VVS-butik.
I hus som står ouppvärmt vintertid skall WC-stolens spolcistern tömmas och torkas torr. Häll 3-4 deciliter frostskyddsvätska i vattenlåset och täck vattenspegeln med matolja eller plastfolie för att förhindra avdunstning.

DK Vedligeholdelsesvejledning

Almindelige toiletstole, bidet og håndvaske har en glaseret overflade. Glaserede overflader er nemme at holde rent og er holdbare mod de fleste kemikalier. Rengør ofte, så der bliver aldrig nogen rengøringsproblemer. Brug almindelige vaskemidler beregnet til porcelæn. Men undgå disse rengøringsmidler til sædet, men brug i stedet varmt vand og sæbe og tør med en klud. Dette skyldes, at vaskemiddel til porcelæn ikke er beregnet til sædematerialet og kan derfor risikere at revne sædet/hængslerne i hyppig brug.

Til reparation eller køb af reservedele lejer du en VVS-entreprenør eller VVS-butik.

I huse, der er uopvarmede om vinteren, skal toiletstolens spolecister tømmes og tørres tørt. Hæld 3-4 deciliter frostvæske i vandfældningen og dæk vandspejlet med madolie eller plastfolie for at forhindre fordampning.

NO Råd om vedlikehold og rengjøring

Vanlige toalettstoler, bidet og servantskap har en glasert overflate. Glasert overflater er enkle å holde rene og er motstandsdyktige mot de fleste kjemikalier. Rengjør ofte, aldri forårsake rengjøringsproblemer. Bruk vanlige vaskemidler beregnet på porselen. Unngå imidlertid disse rengjøringsmidlene til setet, men bruk i stedet varmt vann og såpe og tørk med en klut. Dette skyldes at vaskemiddelet til porselen ikke er beregnet på setematerialet, og kan derfor risikere å knekke setet/hengslene i hyppig bruk.

Kontakt en VVS-entreprenør eller VVS-butikk for reparasjoner eller kjøp av reservedeler.

I hus som står uoppvarmet om vinteren, må toalettets spylesisterne tømmes og tørkes. Hell 3–4 desiliter frostvæske i vannlåsen, og dekk vannspeilet med matolje eller plastfolie for å forhindre fordampning

GB Maintenance advice and cleaning

Normal WC units, bidets and wash basins have a glazed surface. Glazed surfaces are easy to keep clean and are resistant against most chemicals. Clean regularly to prevent cleaning problems. Use common cleaning agents intended for porcelain. However, avoid these cleaners to the seat, but instead use hot water and soap and dry with a cloth. This is because the cleaner agents for porcelain is not intended for the seat material and may therefore risk cracking the seat / hinges in frequent use.

For repair or purchase of spare parts, contact a plumbing contractor or plumbing centre.

In houses that are unheated during the winter, the WC units flush cistern must be drained and dried out. Pour 3-4 deciliter anti-freeze into the water trap and cover the water mirror with cooking oil or cling film to prevent evaporation.

EE Hooldamine ja puhastamine

WC-pottidel, bideedel ja valamutel on gla¬suurpind. Glasuuri on kerge puhastada kuna ta peab üldlevinud kemikaalidele hästi vastu. Puhastage pindasid sageli, siis on puhastamine kerge. Kasutage tavalist puhastusainet.
Puhastamiseks ei tohi kasutada kulutavaid (abrasiivse¬id) vahendeid, nagu näiteks terasnuustikut või rohelist hõõrdekäsna. Kasutada ei tohi ka kangeid happeid, näiteks soolhapet ja väävelhapet, ja kangeid leeliseid, nagu näiteks seebikivi. Tilkuvad kraanid ja WC-potid tuleb kiiresti parandada.
Varuosade hankimiseks või parandustööde tellimiseks pöörduge sanitaartehnika kauplusesse või sanitaartehnika ettevõtete poole.
Kui hoone jääb talveks kütmata, tuleb seal paiknevatest WC-pottidest vesi välja lasta ja WC-potid kuivatada. Kallake haisulukku paar klaasitäit jahutusvedelikku ja katke ved¬eliku pind toiduõli kihiga või plastkilega, et vedelik ära ei aurustuks.

Drift- & skötselinstruktion

FÖR JAFOs GOLVBRUNNAR

ALLMÄNT
JAFOs golvbrunnar har urtagbart vattenlås, har hög kapacitet och ger med sin fastskruvade klämring en säker tätskiktsinfästning.

MATERIAL
JAFOs golvbrunnar är tillverkade av temperaturtålig PP-, PEH-plast eller i rostfritt stål som tål oljor, lösningsmedel, syror m.m. Vattenlåsen kan förekomma i färgerna vitt, grått, svart och rostfritt stål.

VATTENLÅS TILL GOLVBRUNNAR
Kontrollera att inga rester från byggtiden (betong, spackel eller liknande) finns i brunnen. Kontrollera också att tätskiktet är ordentligt fixerat enligt monteringsanvisningen som tillhör golvbrunnen.

UNDERHÅLL OCH RENGÖRING
JAFOs golvbrunnar är självrensande och behöver normalt inte rengöras. Vid kraftig nedsmutsning eller om det uppstår stopp på grund av håransamling eller liknande, kan det dock vara nödvändigt att rensa golvbrunnen. Använd ej kemisk propplösare, kaustiksoda eller liknande som kan skada golvbrunnen. Vid rengöring använd ett milt icke slipande rengöringsmedel, exempelvis diskmedel. Hårsil RSK 7133876 finns som tillbehör och passar de flesta av JAFOs golvbrunnar.

DEMONTERING OCH MONTERING AV VATTENLÅS
För att komma åt vattenlåset, lyft bort silen. Lyft därefter upp vattenlåset enl anvisningarna nedan. Efter rengöring smörj tätningen med tvål eller liknande, och återmontera vattenlåset. Lägg silen på plats.






bygg keramik rådet

GVK

BRANSCHREGLER SÄKER VATTENINSTALLATION

Vi har produkter anpassade till branschregler Säker Vatteninstallation 2016:1.

RSK 712 95 35



PUNGVATTENLÅS

Lyft i vattenlåsets handtag. Ta isär delarna, rengör dem och sätt ihop vattenlåset igen. Rengör golvbrunnen. Denna ersätter 7133858 (till höger).

RSK 713 38 58



PUNGVATTENLÅS

7133858. Utgår och ersätts av 7129535.
Tätningsring: RSK 7140628.

RSK 713 38 67



PUNGVATTENLÅS 86:AN

Vattenlåset sitter nertryckt i klämringen. Lyft i tvärslån för att ta upp vattenlåset. Lossa skruven i vattenlåset och tag isär för rengöring. Rengör golvbrunnen. OBS! Vid montering måste de små streckmarkeringarna på vattenlåset riktas mot skruvskallarna på klämringen. Tätningsring: RSK 7140629.

RSK 713 70 20



VATTENLÅSINSATS

Lyft i vattenlåsets handtag och rengör vattenlåsinsatsen och golvbrunnen. Äldre vattenlåsinsatser har inget handtag.
O-ring: RSK 7140622.

RSK 713 70 21



VATTENLÅSINSATS

Lossa insatsen genom att dra tappen / spärren mot centrum av brunnen och dra upp vattenlåsinsatsen. Rengör vattenlåsinsatsen och golvbrunnen.
O-ring: Art nr 0071039.

UNDERHÅLL / RENGÖRING
Gäller RSK 7129535.
Dela vattenlåset genom att trycka på markeringarna på koppen. Vid återmontering se till att spåren i koppen placeras över spåren på överdelen och tryck ihop delarna.



ART. NR 850103



PUNGVATTENLÅS

Rostfritt stål. Koppen kan skruvas av för rengöring.
Tätningsring: Art nr 850136.

Monterings- och bruksanvisning

Somatherm Handdukstorkar

Endast för behörig fackman

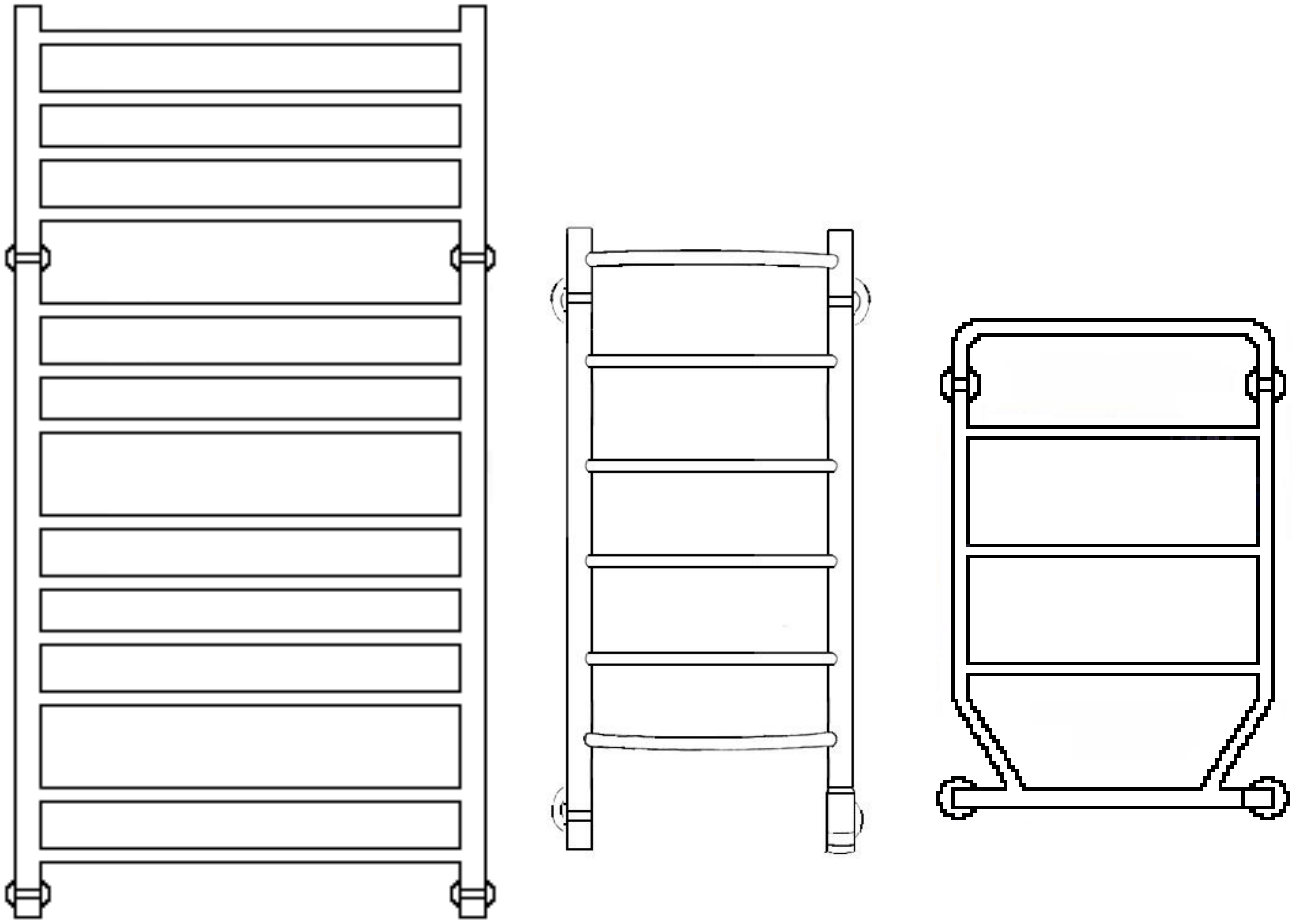

Säkerhetsinstruktioner

VARNING - För att undvika fara för mycket små barn skall handdukstorken monteras så att det nedersta röret hamnar minst 600mm (60cm) ovanför golvytan. (7.12.1, 60335-2-43)

VARNING - Handdukstorken får enbart användas till att torka textilier som har tvättats i vatten. (7.12, 60335-2-43)

VARNING - Denna apparat får användas av barn äldre än 8år eller av personer med nedsatt fysisk eller mental förmåga eller med brist på erfarenhet och kunskap om de övervakas eller får instruktioner angående användning av apparaten på ett säkert sätt och att de förstår riskerna som är involverade. (7.12, EN)

VARNING! – Inkoppling skall ske med separat strömbrytare. (allpolig, 2-polig)(7.12.2, 22.2) i enlighet med nationella bestämmelser.

OBS! Alla Somatherm handdukstorkar har inbyggd allpolig, 2-polig brytare och behöver inte monteras separat!

Vi förbehåller oss rätten till ändringar i utförande och konstruktion.
Vi reserverar oss för avvikelser och tryckfel.

Beskrivning

Somatherms handdukstorkar är tillverkade av blankförkromade förstklassiga stålrör. Torken är fylld med en vätska, som värms upp av en el patron. Vätskan cirkulerar och åstadkommer en jämn uppvärmning Av hela torken. Handdukstorken är konstruerad för **kontinuerlig drift**, men kan naturligtvis slås till och från.

RS

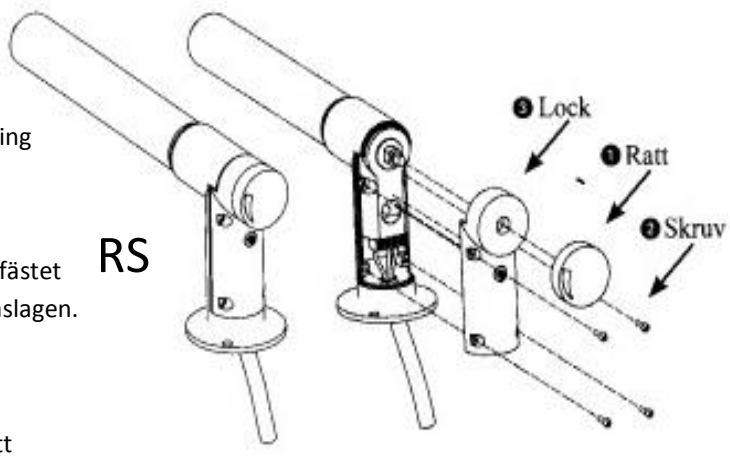

S/ST – modellerna har en strömbrytare i ena nedre väggfästet och en ljusdiod som indikerar om torken är till- eller frånslagen. ST modellen har även en inbyggd förinställd termostat.

RS – modellen med dimmer medger egen inställning av effekten på torken. Vredet längst ner vrids medurs för att starta torken samt för att öka värmen och moturs för att minska värmen eller stänga av torken. Lampan intill vredet indikerar att handdukstorken är tillslagen.

BC

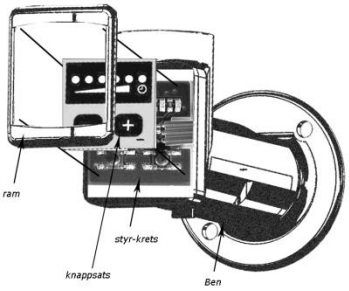

BC – modellen regleras enkelt med ett knapptryck för att ställa temperaturen i fem olika intervaller med start från ca 20% upp till ca 100 % av effekten på handdukstorken. Den har även en inbyggd timer med fem tidsintervaller från 2h – 10h.

KOMBI – modellen har både el- och vattenanslutning. Vattenanslutningarna kopplas på det befintliga radiatorsystemet (ej VVC). När värmesystemet är avstängt under sommarhalvåret stänger man av radiatortermostaten och sätter på el patronen. Radiatorventilen är enbart avsedd för tvårörsystem.

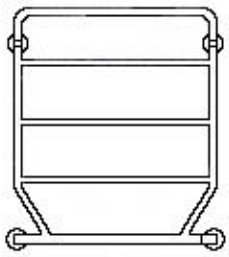

Vid drifttagande av handdukstorken är det viktigt att handdukstorken är helt fylld med vatten. Avlägsna luft med hjälp av avluftningsventilen på toppen av handdukstorken. När vattnet sipprar ut ur ventilen är torken helt vattenfylld.

OBS! Mycket viktigt!
El patronen får ej sättas på utan att torken är helt vattenfylld.
Återkommande avluftning kan behöva utföras eftersom handdukstorken p.g.a sin placering i förhållande till radiatorerna kan samla luft från hela systemet.

Montering

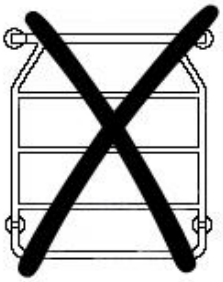

Torkarna skall monteras med el patronen nertill på handdukstorken (se bild till höger).
CM/CMB/LS = Raka rör, vridbar el-anslutning för höger- eller vänstermontage.
LSV = Välvda rör, elanslutning vänster sida.
LSH = Välvda rör, elanslutning höger sida.
KOMBI LS = El anslutning på höger eller vänster sida med vattenventil på motsatt sida.
KOMBI LSH = EL höger & vattenventil vänster.
KOMBI LSV = EL vänster & vattenventil höger.

Vi förbehåller oss rätten till ändringar i utförande och konstruktion.
Vi reserverar oss för avvikelser och tryckfel.

Programmering och anpassning för BC-styrning



1. Lossa skruven



2. Plocka ur locket

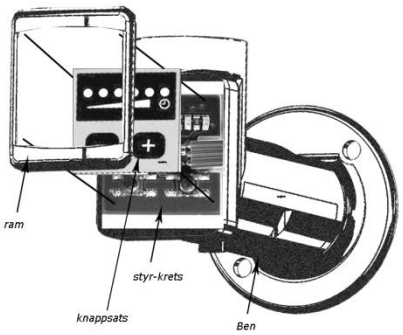



3. Tryck ur knappsatsen från ramen

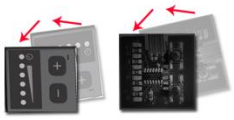

4. Rotera den lösa knappsatsen (ej ramen!), samt styr-kretsen som sitter kvar i benet så att de matchar din modell (se exempel till höger).



5. Sätt tillbaka knappsatsen i ramen (tänk på att ramen och benet inte ska roteras).



LS, LSH/LSV

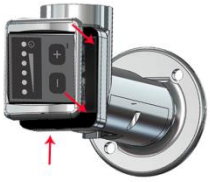

6. Tryck dit locket så att det passar på styr-kretsen, passa in i benet och sätt fast skruven.



7. Klart för montering!



CM/CMB (vänster)



CM/CMB (höger)

Programmering

Starta handdukstorken
Tryck på strömbrytaren för att starta handdukstorken, den första dioden blinkar (OBS ingen värme).

För att få värme tryck på ✚ knappen, när den första dioden lyser är värmen på.
Handdukstorken kan styras mellan min 20% max 100 %

Intervallerna ligger enl. följande när dioderna lyser:
1 diod: 20% 2 dioder: 40% 3 dioder: 60% 4 dioder: 80% 5 dioder: 100% av effekten

För att höja temperaturen tryck på ✚ knappen och för att sänka temperaturen tryck på ➖ knappen.

Timer (Booster)

Inställningar
1 diod: 20% 2 dioder: 40% 3 dioder: 60% 4 dioder: 80% 5 dioder: 100%

För att ändra tiden på timern håll ✚ & ➖ knapparna intryckt samtidigt, efter ca 5 sek kommer första dioden att börja lysa (2h) och efter ca 10 sek kommer 2 dioder att lysa (4h) osv. enl. tabell nedan.

1 diod: 2h 2 dioder: 4h 3 dioder: 6h 4 dioder : 8h 5 dioder: 10h

Starta timern
För att starta timern håll ✚ knappen intryckt i ca 5 sek (förinställd på 2h från fabrik), klockdioden börjar då att lysa.
För att ändra effekten (förinställd på 100% från fabrik) under tiden då timern är igång håll ➖ knappen intryckt, efter ca 5 sek kommer den första dioden att börja lysa (20%) efter ca 10 sek kommer två dioder att lysa (40%) osv.

Vi förbehåller oss rätten till ändringar i utförande och konstruktion.
Vi reserverar oss för avvikelser och tryckfel.

Elsäkerhet, IP-klasser och IP-zoner

För vägledning av installationer i våtutrymmen är badrummet indelat i tre zoner. För varje av dessa zoner gäller speciella bestämmelser. Alla elektriska artiklar ska dessutom vara märkta med en IP-klass som anger graden av skydd mot åtkomst av strömförande delar och hur vatten- och dammtät den är.

Utrymmen avsedda för bad eller dusch, skyddsåtgärder

	Område 0	Område 1	Område 2	Oklassat område
Skyddsåtgärd: Automatisk frånkoppling av matningen	Nej	Ja	Ja	Ja
Skyddsåtgärd: Dubbel eller förstärkt isolering	Nej	Ja	Ja	Ja
Skyddsåtgärd: SELV	Ja a)	Ja	Ja	Ja
Skyddsåtgärd: PELV	Nej	Ja	Ja	Ja
Skyddsåtgärd: Skyddsseparation	Nej	Ja	Ja	Ja
Lägsta kapslingklass	IP X7	IP X4 b)	IP X4 b)	IP 2X c)
Uttag	Inte tillåtet	Tillåtet d)	Tillåtet e)	Tillåtet f)
Bryt-, manöver- och skyddsanordningar	Inte tillåtet	Kopplingsdosor för elapparater i område 0 och 1	Annan elinstallationsmateriel än uttag	Tillåtet
Elapparater	Enligt villkor i g)	Enligt villkor i h)	Tillåtet	Tillåtet

IP-klasser

Nedan följer en förklaring på de olika IP-klasserna.

Första siffran (skydd mot strömförande delar)	
0	Inget skydd
1	Petskydd mot föremål större än 50mm
2	Petskydd mot föremål större än 12mm
3	Petskydd mot föremål större än 2,5mm
4	Petskydd mot föremål större än 1mm
5	Dammskyddad
6	Dammtät
Andra siffran (skydd mot vatten)	
0	Inget skydd
1	Skyddad mot droppande vatten
2	Skyddad mot droppande vatten. Apparaten får ej luta mer än max 15° från normalvinkeln.
3	Skyddad mot strilande vatten. Max vinkel 60°.
4	Skyddad mot strilande vatten från alla vinklar.
5	Skyddad mot spolande vatten från munstycke.
6	Skyddad mot kraftig överspolning av vatten.
7	Kan nedsänkas tillfälligt i vatten utan att ta skada.
8	Lämpad för långvarig nedsänkning i vatten.

Exempel: IP44 är petskyddad mot föremål som överstiger 1mm i diameter och tål strilande vatten från alla vinklar.

Vi förbehåller oss rätten till ändringar i utförande och konstruktion.
Vi reserverar oss för avvikelser och tryckfel.

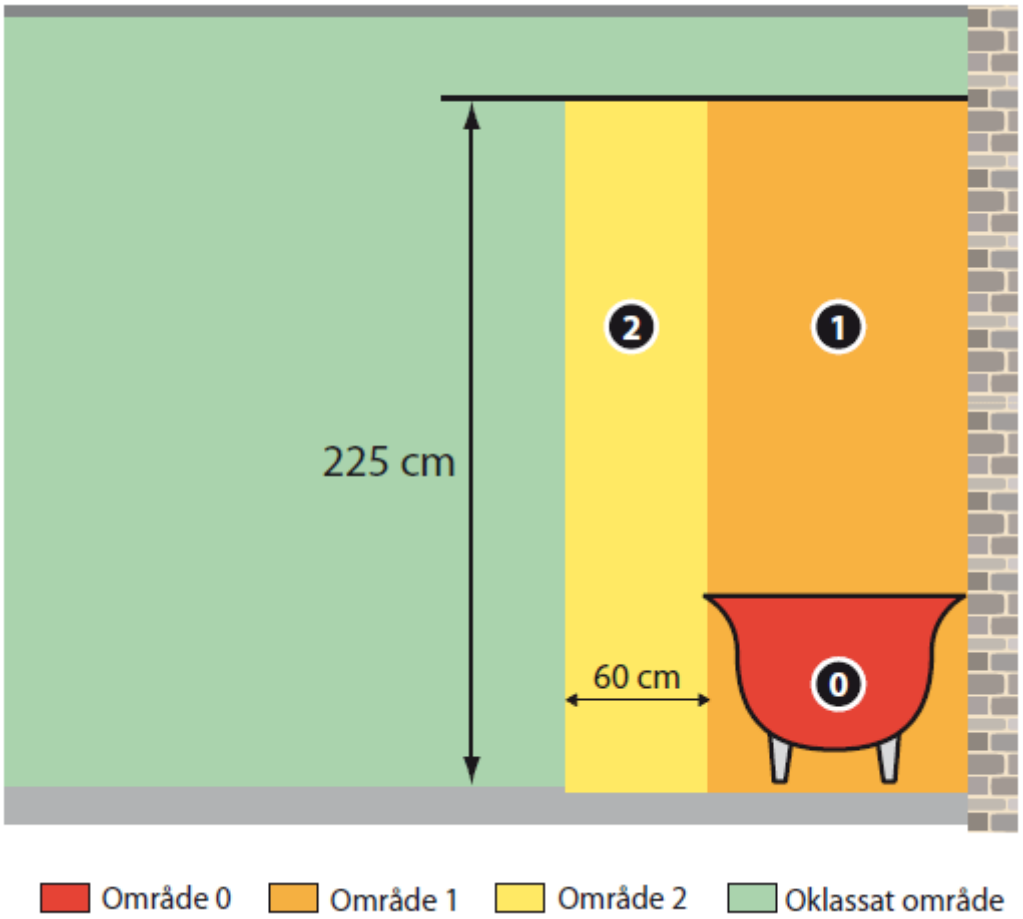

a) Maximalt tillåten spänning 12 V växelspänning eller 30 V likspänning. Strömkällan ska monteras utanför område 0 och 1.
b) Elmateriel som utsätts för vattenbesprutning, t ex vid rengöring vid offentliga badinrättningar, ska minst ha kapslingsklass IPX5.
c) Gäller i delar av det oklassade området som bedöms vara torrt utrymme.
d) Endast uttag som skyddas genom användning av SELV eller PELV vars märkspänning inte överstiger 25 V.
e) Endast uttag skyddade genom användning av SELV, PELV eller skyddsseparation.
f) Uttag ska skyddas av jordfelsbrytare med högst 30 mA märkutlösningsström.
g) Elapparater får monteras endast om de samtidigt:

- uppfyller relevant standard och är lämpliga för montage i området enligt tillverkarens anvisningar för användning och montering
- är fast monterade och fast anslutna
- är skyddade genom användning av SELV vars märkspänning inte överstiger 12 V växelspänning eller 30 V likspänning.

h) I område 1 får endast fast monterade och permanent anslutna elapparater installeras. De ska vara lämpliga att installera i område 1 enligt tillverkarens anvisningar för användning och montering. Med sådana elapparater avses:

- bubbelbadkar
- duschpumpar
- materiel som är skyddad av SELV eller PELV vars märkspänning inte överstiger 25 V växelspänning eller 60 V likspänning
- ventilationsutrustning
- handdukstorkar
- vattenvärmare
- ljusarmaturer

Somatherms handdukstorkar får placeras i zon1 enl. ovan.
Zon1 är den del av utrymmet som är belägen innanför er dusch eller -badkars begränsningslinje. På dusch utan badkar gäller delen innanför vertikalplan ett avstånd av 1,2m från duschhuvudet. Området begränsas i övrigt av golv och tak.

Vi förbehåller oss rätten till ändringar i utförande och konstruktion.
Vi reserverar oss för avvikelser och tryckfel.

Postadress	AB Somatherm Bangårdsgatan 1 671 31 ARVIKA
Besöksadress	AB Somatherm Bangårdsgatan 1 671 31 ARVIKA
Telefon	0570-72 77 50
Fax	0570-191 68
E-post	info@somatherm.se

Garanti

Vid eventuellt fabrikationsfel på Somatherms el handdukstork inom 5 år från inköpsdatum åtgärdar vi detta. Förutsättning för denna garanti är, att apparaten är installerad och monterad efter föreskriven anvisning.

Garantin gäller inte för eventuella skador vid felaktig behandling, montering eller vid indirekta skador. Reparation som utföres utan vårt medgivande under garantitiden, ersätts inte av oss.



Vi förbehåller oss rätten till ändringar i utförande och konstruktion.
Vi reserverar oss för avvikelser och tryckfel.

ALLMÄNT
Dessa produkter är levererade av Klimatbyrån AB. Om produkten är defekt eller skadad kontakta något av Klimatbyråns kontor.

INJUSTERING
Injustering görs med mätsond och luftflödet beräknas med hjälp av k-faktor enligt vidstående formel. Ventilkäglans läge beaktas. Efter injustering demonteras donet och ventilkäglans läge låses med muttern på spindeln.

SKÖTSEL
Ventilen rengörs vid behov med en lätt fuktad trasa, eventuellt med ett milt rengöringsmedel utan ammoniak. Vid rensning av kanalsystem demonteras ventilen genom att den vrids medurs.

ÖVRIG DOKUMENTATION
Byggvarudeklaration (BVD) och k-faktorhäfte finns att hämta på vår hemsida **www.klimatbyran.se**.

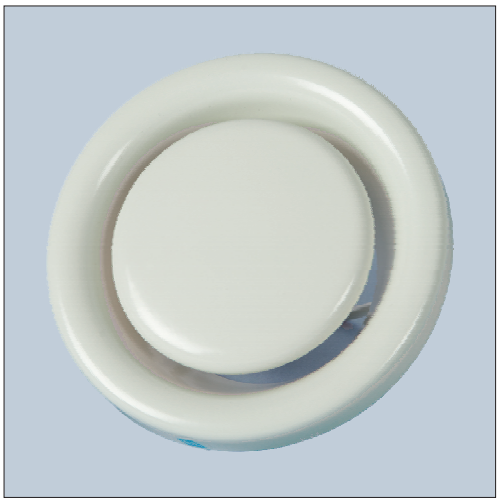

k-faktorformel:

$q = k \times \sqrt{P_i}$ eller $P_i = (q / k)^2$

q = Luftflödet (l/s)

P_i = Injusteringstryck (Pa)

k = Donets k-faktor

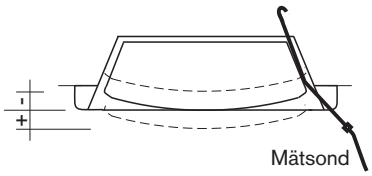

Mått KV

Storlek	ØA	B	C	Ød
080	108	15	59	80
100	134	15	77	100
125	161	15	82	125
160	194	16	93	160
200	244	20	111	200

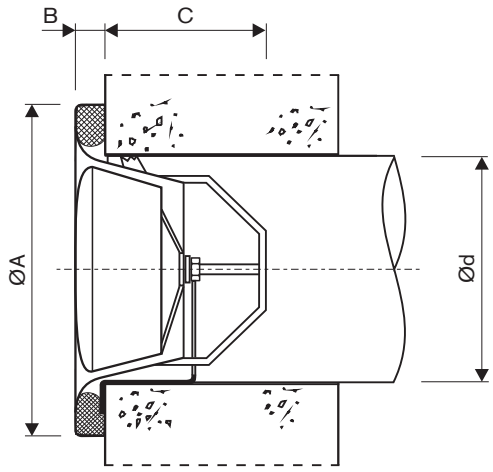

k-faktor KV version E

Kägel-inst.	k-faktorer 080	100	125	160	200
-15	-	-	-	2,3	-
-12	-	-	-	2,7	-
-9	-	-	1,8	3,4	3,5
-6	-	0,9	2,2	4,0	4,2
-3	0,4	1,2	2,6	4,5	4,8
0	0,6	1,6	3,0	4,9	5,4
+3	0,9	1,9	3,4	5,4	6,5
+6	1,2	2,2	3,8	5,9	7,2
+9	1,4	2,5	4,2	6,4	7,9
+12	-	2,8	4,5	6,7	8,4
+15	-	-	-	7,4	9,2
+20	-	-	-	-	10,1
+25	-	-	-	-	11,5

Mätnoggrannhet ±7%

Moon Slim

hidealite

(mm)

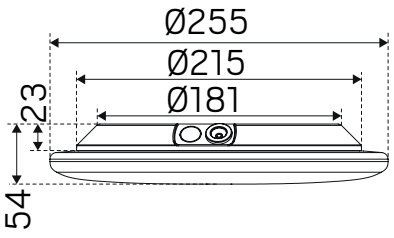

Moon Slim 255

(mm)

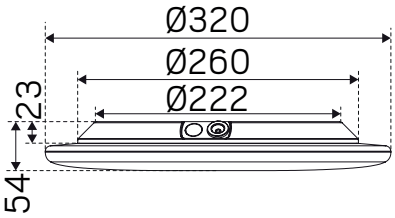

Moon Slim 320

(mm)

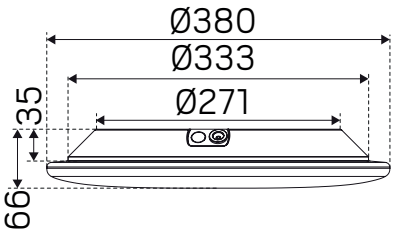

Moon Slim 380

E-nr	Snro	El.nr	GTIN	Name	LED Color	Total Effect
7507456	4143693	3216739	7392971141244	Moon Slim 255	3000K;4000K	12W
7507457	4143694	3216740	7392971141251	Moon Slim 320	3000K;4000K	17W
7508329	4143817	3207077	7392971145303	Moon Slim 380	3000K;4000K	22W
7508550	4143825	3207109	7392971145556	Moon Slim EM 380*	3000K;4000K	25W





*

*

For explanation of symbols see www.hidealite.se

D

Moon Slim 320 & 380 - Moon Slim 255 4000K
Denna produkt innehåller en ljuskälla med energieffektivitetsklass D enligt förordning (EU) 2019/2015.
This product contains a light source of energy efficiency class D to Regulation (EU) No 2019/2015.

E

Moon Slim 255 3000K
Denna produkt innehåller en ljuskälla med energieffektivitetsklass E enligt förordning (EU) 2019/2015.
This product contains a light source of energy efficiency class E to Regulation (EU) No 2019/2015.

Accessories for Moon Slim 380

E-nr	Snro	El.nr	GTIN	Name
7508558	4143833	3207135	7392971145631	Moon Slim Emergency light module
7508559	7112601	3207136	7392971145648	Moon Slim Emergency light battery

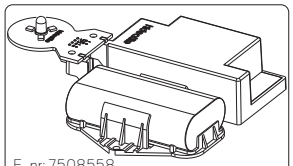

E-nr: 7508558

SAFETY INSTRUCTIONS

en Read these instructions carefully before commencing installation and retain for future reference. The luminaire should be installed by a licensed electrician and in accordance with local regulations. Make sure that the power is off before installation or maintenance. List of recommended dimmers can be found at www.hidealite.com

sv Läs dessa instruktioner före installationen påbörjas och lämna den vidare till brukaren av anläggningen. Armaturen skall installeras av behörig installatör och enligt gällande föreskrifter. Se till att spänningen är frånslagen före installation eller underhåll. Lista på rekommenderade dimrar finns på www.hidealite.se

fi Lue nämä ohjeet ennen asentamista ja luovuta ohjeet valaisimen seuraavalle käyttäjälle. Valaisimen saa asentaa valtuutettu asentaja voimassa olevien määräysten mukaisesti. Varmista, että jännite on kytketty päältä ennen asennusta ja huoltoa. Listan soveltuvista himmentimistä löydät osoitteesta www.hidealite.fi

no Les disse instruksjonene før du starter installeringen, og gi den deretter videre til anleggets bruker. Armaturen skal installeres av en godkjent installatør og i henhold til gjeldende lover og regler. Sørg for at strømmen er koblet fra før installering og ved vedlikehold. Liste over anbefalte dimmere finnes på www.hidealite.no

da Læs denne vejledning omhyggeligt, inden monteringen påbegyndes, og gem den til fremtidig reference. Belysningsarmaturet skal monteres af en autoriseret elektriker og i overensstemmelse med lokale love og regler. Sørg for, at strømmen er slået fra, inden monteringen eller vedligeholdelsen påbegyndes. En liste over anbefalede lysdæmpere kan findes på www.hidealite.dk

de Lesen Sie diese Anweisungen sorgfältig, bevor Sie mit der Installation beginnen, und bewahren Sie sie für späteres Nachschlagen auf. Dieses Leuchtmittel muss durch einen lizenzierten Elektriker im Einklang mit den örtlichen Vorschriften installiert werden. Stellen Sie vor Installations- oder Wartungsarbeiten sicher, dass keine Spannung mehr anliegt. Eine Liste empfohlener Dimmer finden Sie auf www.hidealite.com

pl Przed przystąpieniem do instalacji należy się uważnie zapoznać z instrukcją i zachować ją na przyszłość. Oprawę oświetleniową powinien zainstalować uprawniony elektryk zgodnie z miejscowymi przepisami. Przed instalacją lub konserwacją wyłączyć zasilanie. Listę zalecanych ściemniaczy można znaleźć na stronie www.hidealite.com

fr Lisez attentivement ces consignes avant de commencer l'installation. Pensez également à vous y reporter ultérieurement. Le luminaire doit être installé par un électricien agréé, conformément à la réglementation locale. Veillez à couper le courant avant l'installation et toute opération de maintenance. La liste des gradateurs recommandés est disponible sur le site www.hidealite.com

Installation

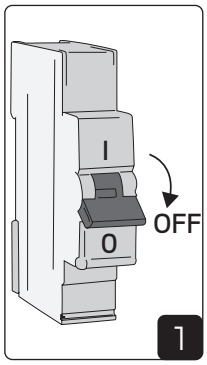

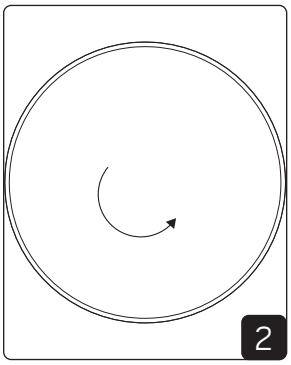

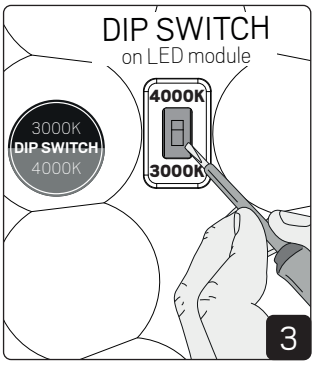

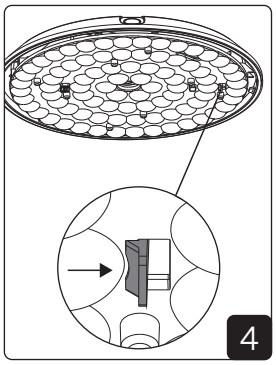

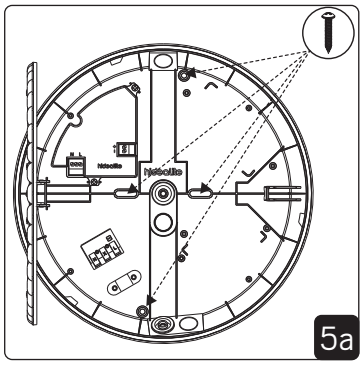

NOTE! Only change when fixture is OFF

Moon Slim 255 & 320

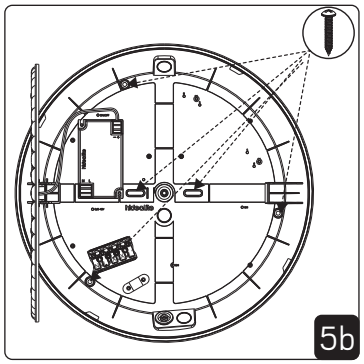

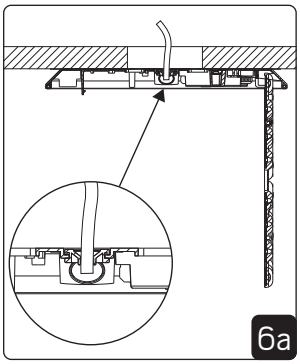

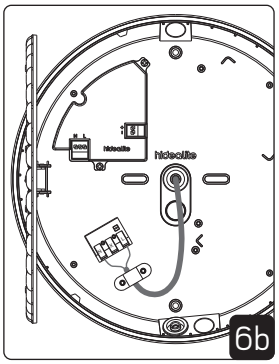

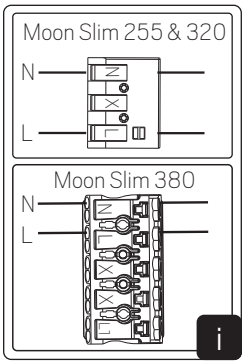

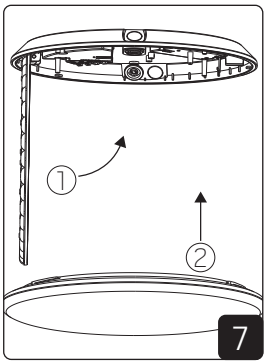

Moon Slim 380 & EM 380

Installation Moon Slim 380 EM and 380 with EM accessories

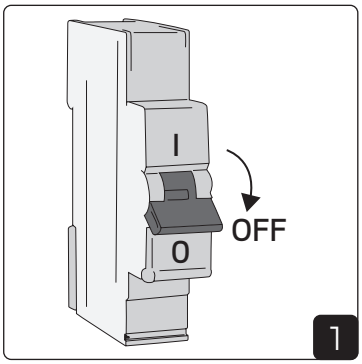

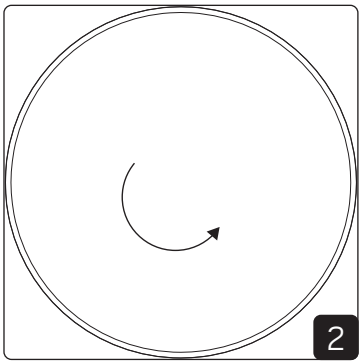

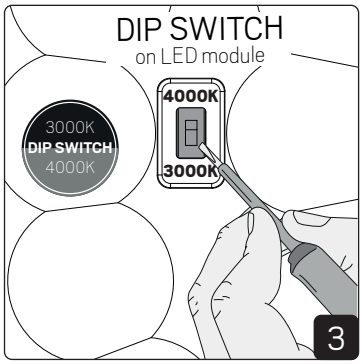

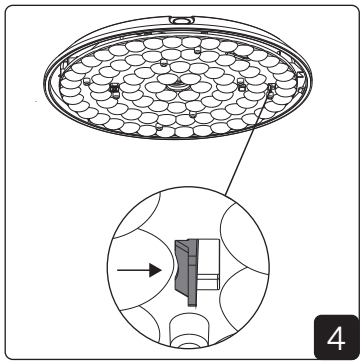

NOTE! Only change when fixture is OFF

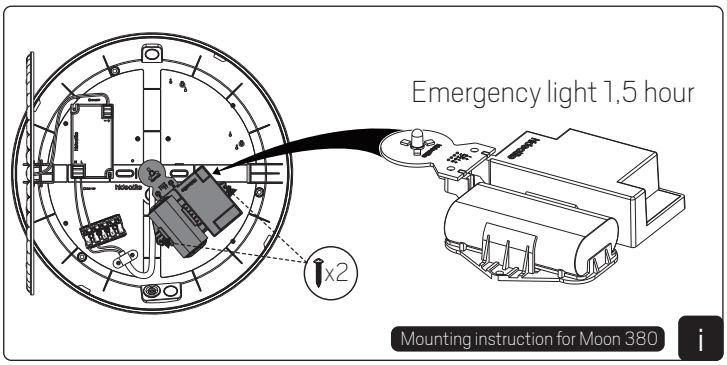

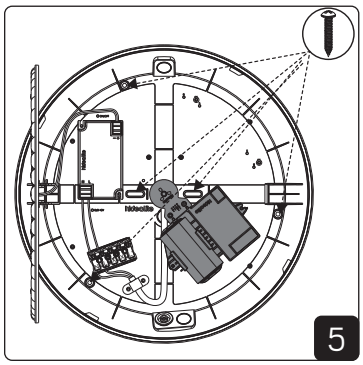

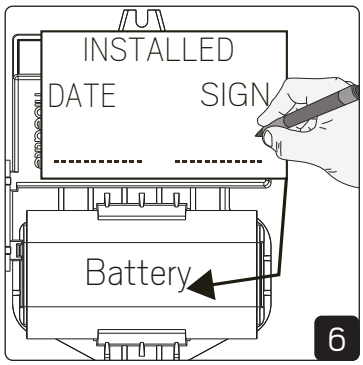

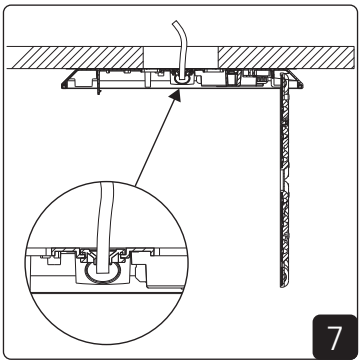

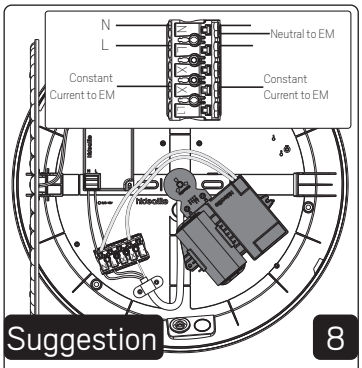

NOTE! Installation example, the emergency light module requires connection to neutral and constant current.
OBS! Installationsexempel, nödljusmodulen kräver anslutning till neutral och konstantström.

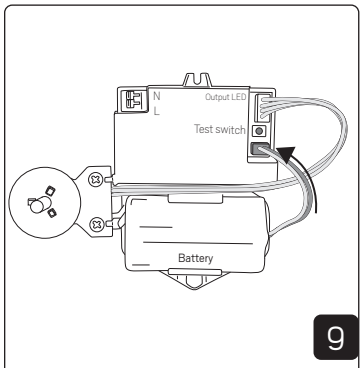

Connect battery
When voltage is applied – the emergency light module starts self-test.
Flashing green light:
Battery is charging/normal operation
Permanent green light:
Battery fully charged/normal operation

Anslut batteri
Vid spänningssättning – nödljusmodul startar självtest.
Blinkande grönt ljus:
Batteriet laddar och normal drift
Fast grönt ljus:
Batteri fulladdat och normal drift

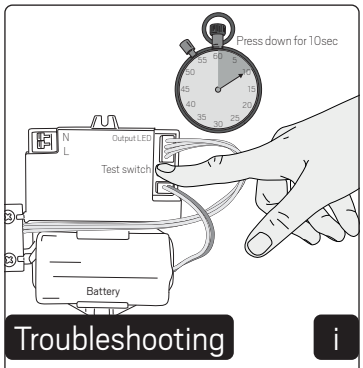

Flashing red light
1. Check the connection cable between the battery and the module.
2. Press and hold the test button for 10sec.
3. The emergency light module resets and starts self-test.
Flashing / Permanent green:
Normal operation on module and battery
Flashing red light:
Battery not connected/Battery defective.
Replace battery – Press and hold the test button for 10sec.
Solid red light:
Defective emergency light module
Replace emergency light module and battery

Blinkande/Fast rött ljus
1. Kontrollera anslutningskabel mellan batteri och modul.
2. Tryck och håll ner testknappen i 10 sekunder.
3. Nödljusmodul återställs och startar självtest.
Blinkande/Fast grönt ljus:
Normal drift på modul och batteri
Blinkande rött ljus:
Batteri ej anslutet/Batteri defekt.
Ersätt batteri – Tryck och håll ner testknappen i 10 sekunder.
Fast rött ljus:
Defekt nödljusmodul
Ersätt nödljusmodul och batteri

Factory reset:
For factory reset press and hold the test button for 15 sec.
NOTE: Automatic self-test cycle is reset.

Fabriksåterställning:
För fabriksåterställning håll ner testknappen i 15sekunder.
OBS: Automatisk självtestcykel nollställs

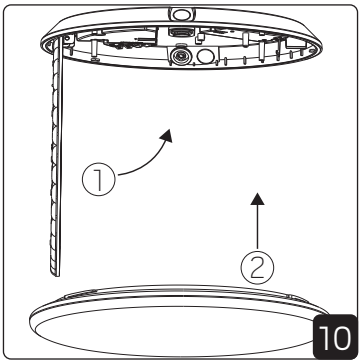

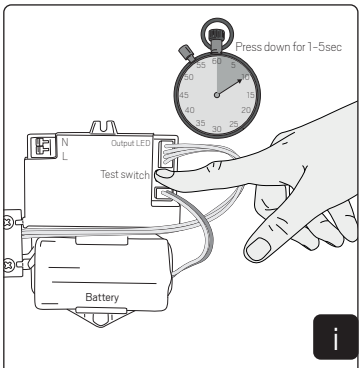

Emergency light module performs automatic self-test every 30 and 180 days.
Nödljusmodulen genomför automatiskt självtest var 30:e och 180:e dag.

Manual self test:
1. Press and hold the test button for 1-5sec.
2. LED of the emergency light module lights up.

Every 30 days - automatic self-test
Every 180 days – The LED of the emergency light module lights up for 1,5 hours for a complete battery and module test.
Manuellt självtest.
1. Tryck och håll ner testknappen i 1-5 sekunder.
2. Nödljusmodulens LED lyser upp.

Var 30:e dag - automatiskt självtest.
Var 180:e dag – nödljusmodulens LED lyser i 1,5h för komplett test av batteri och modul.

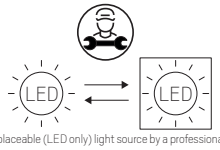

Replaceable (LED only) light source by a professional

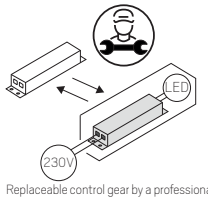

Replaceable control gear by a professional

Bright Eye G2

hidealite

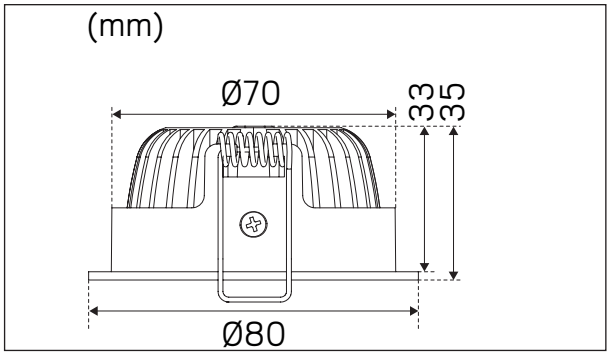

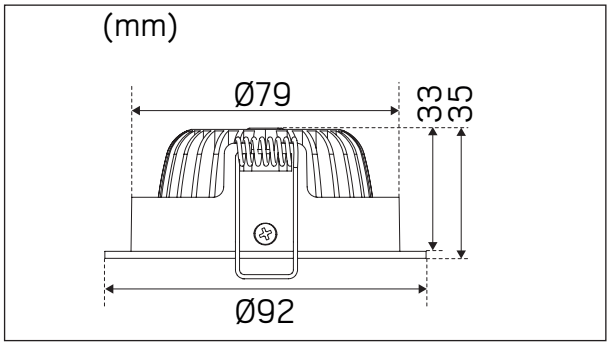

E-nr	Snro	El.nr	Name	LED color	Color	Unit effect
7464364	4202831	3255714	Bright Eye G2	2700K	White	6,8W
7464365	4202832	3255715	Bright Eye G2	3000K	White	6,8W
7464366	4202833	3255716	Bright Eye G2	4000K	White	6,8W
7464367	4202834	3255717	Bright Eye G2	2700K	Aluminum	6,8W
7464368	4202835	3255718	Bright Eye G2	3000K	Aluminum	6,8W
7464369	4202836	3255719	Bright Eye G2 Tilt	2700K	White	6,8W
7464370	4202837	3255720	Bright Eye G2 Tilt	3000K	White	6,8W
7464371	4202838	3255721	Bright Eye G2 Tilt	4000K	White	6,8W
7464372	4202839	3255722	Bright Eye G2 Tilt	2700K	Aluminum	6,8W
7464373	4202840	3255723	Bright Eye G2 Tilt	3000K	Aluminum	6,8W
7464374	4202841	3255724	Bright Eye G2 60º	2700K	White	6,8W
7464375	4202842	3255725	Bright Eye G2 60º	3000K	White	6,8W
7464376	4202843	3255726	Bright Eye G2 60º	2700K	Aluminum	6,8W
7464377	4202844	3255727	Bright Eye G2 60º	3000K	Aluminum	6,8W
7464378	4202845	3255728	Bright Eye G2 60º Tilt	2700K	White	6,8W
7464379	4202846	3255729	Bright Eye G2 60º Tilt	3000K	White	6,8W
7464380	4202847	3255730	Bright Eye G2 60º Tilt	2700K	Aluminum	6,8W
7464381	4202848	3255731	Bright Eye G2 60º Tilt	3000K	Aluminum	6,8W





For explanation of symbols see www.hidealite.se

A

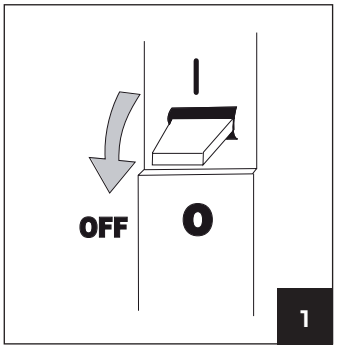

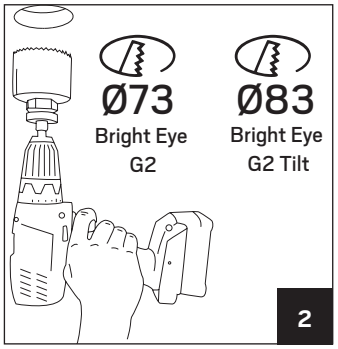

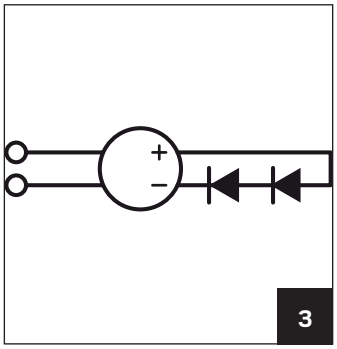

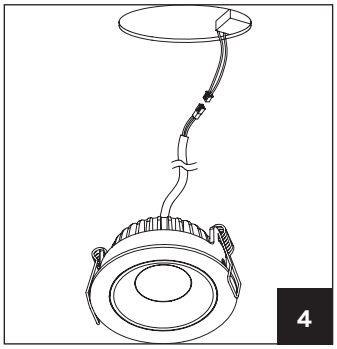

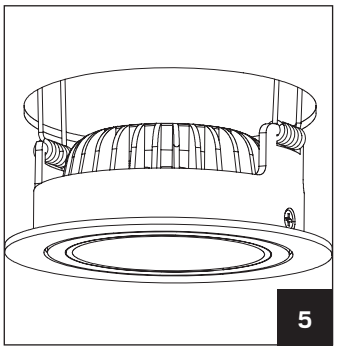

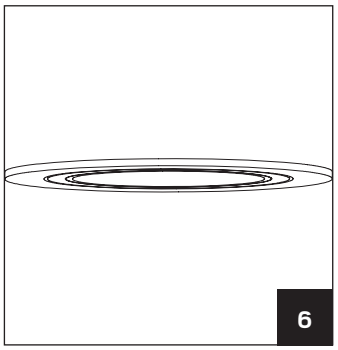

B

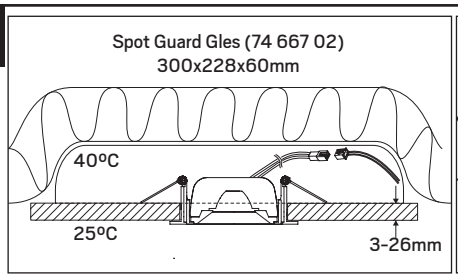

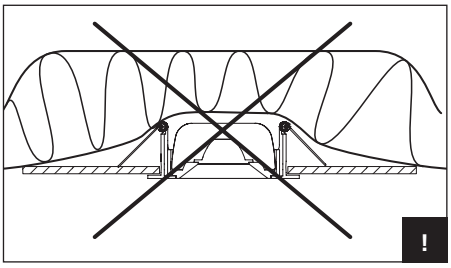

C

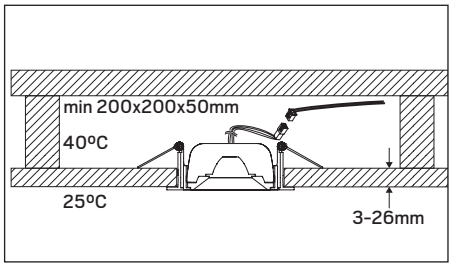

* *Se bildtext på sid 2, See caption on page 2, Katso kuvateksti sivulla 2, Se bildetekst på side 2.*

Artnr: IM00278 Version: 2015/11

hidealite

sv

SÄKER INSTALLATION

Läs dessa instruktioner före installationen påbörjas och lämna den vidare till brukaren av anläggningen. Armaturen skall installeras av behörig installatör och enligt gällande föreskrifter. Se till att spänningen är frånslagen före installation eller underhåll. Installera armaturen enligt beskrivningen nedan. Placera LED-armaturer och drivdon långt ifrån värmekällor och i ett väl ventilerat utrymme. Min inbyggnadsmått i oisolerat utrymme 200x200x50mm. Vid installation i isolerade utrymmen använd Hide-a-lite Spot Guard Gles (74 667 02) eller motsvarande se bild B.

A Installation

B Installation i isolering

C Installation utan isolering

en

SAFETY INSTRUCTIONS

Read these instructions carefully before commencing installation and retain for future reference. The luminaire should be installed by a licensed electrician and in accordance with local regulations. Make sure that the power is off before installation or maintenance. Install as described below.
Place the LED luminaires and the converter far away from heat sources and in a well ventilated area. Minimum dimension of uninsulated space 200x200x50mm. When installed in isolated areas, use Hide-a-lite Spot Guard Gles (74 667 02) or equivalent see picture B.

A Installation

B Installation with insulation

C Installation without insulation

fi

TURVALLISUUSOHJEET

Lue nämä ohjeet ennen asentamista, ja luovuta ohjeet valaisimen seuraavalle käyttäjälle. Valaisimen saa asentaa valtuutettu asentaja voimassa olevien määräysten mukaisesti. Varmista, että jännite on kytketty pois päältä ennen asennusta ja huoltoa. Asenna valaisin jäljempänä olevan kuvasarjan mukaisesti. Aseta LED-valaisin ja muuntaja kauaksi lämmönlähteistä ja hyvin tuuletettuun tilaan. Eristämättömän tilan pienin sallittu koko on 200x200x50 mm. Asentaessasi valaisinta eristettyyn tilaan käytä Hide-a-lite Spot Guard Gles -asennuskoteloa (41 005 17) tai vastaavaa katso kuva B.

A Asennettaessa

B Asennettaessa eristettä vasten

C Asennettaessa rakenteeseen jossa ei ole eristettä

no

SIKKER INSTALLERING

Les disse instruksjonene før du starter installeringen, og gi den deretter videre til anleggets bruker. Armaturen skal installeres av en godkjent installatør og i henhold til gjeldende lover og regler. Sørg for at strømmen er koblet fra før installering og ved vedlikehold. Installer i henhold til beskrivelsen. Plasser LED-armatur og omformer langt fra varmekilder og i et godt ventilert område. Min. innbygningsmål i et uisolert rom er 200x200x50. Ved installering i isolerte rom må Hide-a-lite Spot Guard Gles (32 138 39) eller tilsvarende benyttes (Se bilde B).

A Installering

B Installering i isolasjon

C Installering på steder uten isolasjon

Elektro Elco AB, Tallvägen 5, SE-56435 Bankeryd, Sweden | info@elco.se | www.hidealite.se

EBECO



BYGGVARU BEDÖMNINGEN

Produkten bedömd i SundaHus

EB-Therm 500

Golvvärmetermostat med golv- och rumsgivare

Användning

- Hemmiljö
- Offentlig miljö, lämplig för hotell
- Mindre snösmältningsanläggningar

Färgdisplay Energiprogram Touch

- WiFi READY: Möjlighet att ansluta termostaten till wifi
- Energieffektiv
- Tydlig och lättnavigerad

Golvvärmetermostaten EB-Therm 500 har flertalet individuellt justerbara energisparprogram samt färgdisplay med enkel och tydlig navigering. Termostaten är "WiFi READY", eller förberedd för wifi, med tillbehöret EB-Connect WiFi kan golvvärmeanläggningen styras via appen Ebeco Connect eller det öppna API:et. EB-Therm 500 stödjer åtta olika givartyper och passar i de vanligast förekommande ramsystemen. Termostaten visar även energiförbrukning och historik på ett överskådligt sätt.

Specifikationer

Anslutningsspänning	230 VAC ±10 %, 50–60 Hz
Anpassad för ramsystem	Schneider Exxact, ELKO Plus/RS
Appstyrning möjlig	Ja
Belastning	1 Cos φ
Brytförmåga	3680 W / 16 A / 230 VAC
Effektförbrukning	< 0,5 W
Förlängning givarkabel, max.	50 m, 2 * 1,5 mm²
Givarkabel	3 m, NTC 10 kΩ
Golvtemperaturområde	5 °C - 35 °C
Gångreserv	36 h
Kapslingsklass	IP21
Kopplingsdifferens	± 0,3 °C
Lufttemperaturområde	5 °C - 35 °C
Temperaturbegränsare	5 °C - 35 °C

Dokument

CE-dokument

Manual

Garanti

Ebeco AB lämnar 5 års produktgaranti vid materialfel.
Våra garantivillkor

Artikellista

Artikelnummer	Mått (mm)
8581603	87*39*87

Produkten ingår i:



Foil Kit 500



Cable Kit 500



Thermoflex Kit 500

Komplettera gärna med



EB-CONNECT WiFi



Täckfront EB-Therm 500

Läs mer om produkten: https://www.ebeco.se/produkter/styrning/eb-therm-500

EBECO



EB-CONNECT WiFi

Wifi-modul

Användning

- Wifi-styrning av Ebecos 500-serie
- Möjliggör styrning via app och öppet API

- Utökad kalenderfunktion
- Energi- och kostnadsuppföljning
- Stöd för Google Home Assistent

EB-Connect WiFi spelar en viktig roll i vårt koncept "WiFi READY". Med hjälp av wifi-modulen, som genom ett enkelt handgrepp sätts in i termostaten, kan EB-Therm 500 utvecklas från en golvvärmetermostat till ett system som kan styras via appen Ebeco Connect eller det öppna API:et. I appen presenteras energianvändningen på ett överskådligt sätt samtidigt som funktionerna årskalender och larm via pushnotiser eller mail görs tillgängliga. Termostatens samtliga funktioner går att nå från appen.

Specifikationer

Frekvensband	2.40GHz
Mått	4*2 cm
Max uteffekt	20 dBm
Protokoll	IEEE 802.11b/g/n

Dokument

CE-dokument

Manual

Garanti

Nedan listas våra allmänna leveransbestämmelser.
Våra garantivillkor

Artikellista

Artikelnummer	Beskrivning
8581604	Med wifi-modulen EB-Connect WiFi kan termostaten EB-Therm 500 enkelt styras med appen Ebeco Connect eller via öppet API.

EBECO

EB-Therm 500



SE	MANUAL
EN	MANUAL
NO	BRUKSANVISNING
FI	KÄYTTÖOHJE
DE	HANDBUCH

Svenska *2*

English *18*

Norsk *34*

Suomi *50*

Deutsch *66*

Tack för att du valde Ebeco. Lycka till med användandet av din EB-Therm 500 och golvvärmeanläggning. Vi hoppas att du kommer ha glädje av den under lång tid framöver.

För att garantin ska gälla måste produkten installeras och handhas enligt denna manual. Det är därför viktigt att du läser manualen. Det gäller både dig som ska installera EB-Therm 500 och dig som ska använda den. Du hittar även information om felsökning samt teknisk data.

Garanti

Ebeco AB lämnar 5 års produktgaranti för materialfel på EB-Therm 500. För mer utförliga garantivillkor, se ebeco.se.



Innehåll

Detta är EB-Therm 500 ..... *4*

I förpackningen *5*

Montera EB-Therm 500 ..... *6*

Komma igång *9*

Termostatens touchytor *10*

Termostatens menyer *11*

Driftinformation *15*

Felsökning *16*

Teknisk fakta *17*



Viktigt!
Golvvärmesystemet är en starkströmsanläggning. Det ska installeras av en auktoriserad elinstallatör och enligt gällande föreskrifter.

Detta är EB-Therm 500

EB-Therm 500 är en golvvärmetermostat som är utrustad med en 1,8" TFT-display i färg och kapacitiva touchytor för enkel och tydlig navigering.

EB-Therm 500 har flertalet energisparprogram med individuellt justerbara tider och temperaturer. Den adaptiva funktionen innebär att termostaten samlar in data från start och utifrån dessa beräknar när den ska slå på. En PI-regulator håller temperatursvängningarna på en minimal nivå, vilket ger en jämn värme.

EB-Therm har även en vädringsfunktion som stänger av värmen under 15 minuter om den känner av att temperaturen sjunker med mer än tre grader under en minut.

EB-Therm 500 är förberedd för wifi. Genom att köpa tillbehöret EB-Connect WiFi kan du enkelt styra värmen med vår app Ebeco Connect eller via det öppna API:et. Wifi-modulen hittar du hos din närmaste återförsäljare. Appen laddas ner från Google Play och App Store.

GET IT ON Google Play

Download on the App Store

I förpackningen

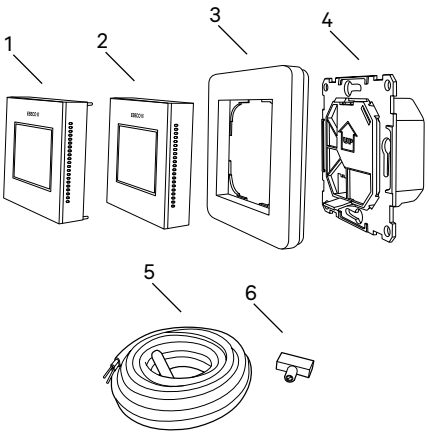

1 Front till ELKO Plus/RS
2 Front till Schneider Exxact
3 Ram
4 Termostat
5 Golvgivare
6 Kopplingsklämma
Manual

Montera EB-Therm 500

EB-Therm 500 bör inte placeras så den utsätts för direkt solljus och luftdrag eftersom det kan påverka termostatens funktioner. Ta hänsyn till termostatens IP-klass när den monteras.

Golvgivaren monteras i en spiralslang förlagd i höjd med golvytan. Slangänden ska tätas för att förenkla byte av golvgivare.

Montera EB-Therm i apparatdosa 65 mm. Se till att dosan ligger i nivå med vägg alternativt kakelplatta.

1. Lyft av front och ram genom att trycka in en mejsel i spåret på undersidan, se bild. Lyft fronten uppåt tills du hör ett "klick".

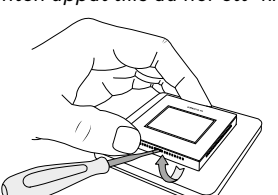

2. Anslut enligt anvisning på baksidan av termostaten. Skyddsledare för inkommande matning samt för värmekabel ansluts med en kopplingsklämma i dosan.

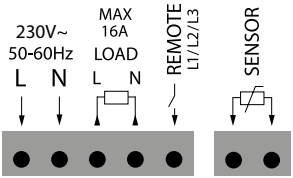

3. Montera termostaten i dosan, med pilen uppåt. För in termostaten i apparatdosan och skruva fast med befintliga skruvar.

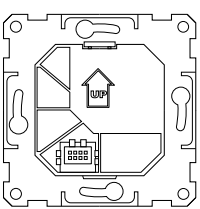

4. Sätt tillbaka fronten genom att först haka i den nedre delen, se bild. Tryck sedan med tummen in övre delen av fronten tills du hör ett "klick".

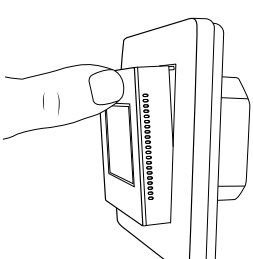

Byte av täckfront

1. Lyft av front och ram genom att trycka in en mejsel i spåret på undersidan, se bild. Lyft fronten tills du hör ett "klick".

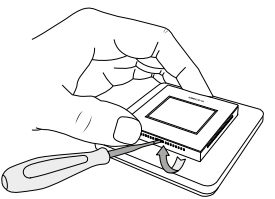

2. Använd en mejsel för att försiktigt lossa fronten.

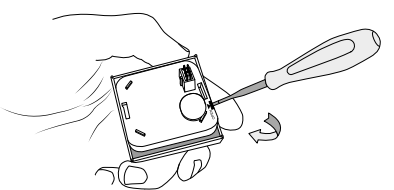

3. Sätt på ny front och tryck tills du hör ett "klick".

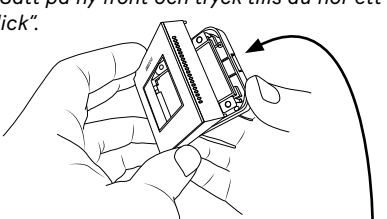

Har du köpt wifi-modulen? Här sätter du in kortet i termostaten.

Komma igång

EB-Therm 500 har en inbyggd uppstarts-guide som tar dig igenom varje steg på ett enkelt sätt. När du driftsätter termostaten för första gången kommer systemet att guida dig genom de vanliga och viktiga inställningar som behövs göras.

Vid inspackling skall man avvakta fyra veckor innan golvvärmen startas. Detta för att spacklet ska hinna torka ordentligt. Termostaten räknar automatiskt ner och sätter igång golvvärmen när fyra veckor har gått.

Om du har frågor angående användningen av EB-Therm 500 är du naturligtvis alltid välkommen att kontakta Ebeco. Ring 031-707 75 50 eller skicka e-post till support@ebeco.se.

Termostatens touchytor

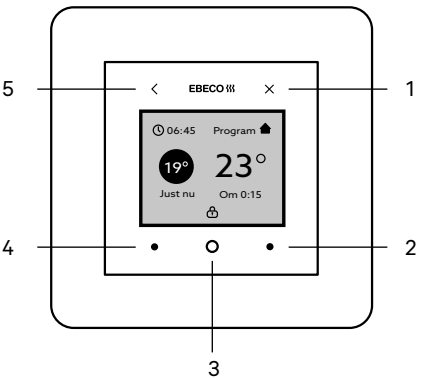

EB-Therm 500 har ett antal touchytor på framsidan av termostaten. Dessa ytor är upplysta och sitter utanför själva skärmen.

1. På/av/till hemskärm
2. Bläddra uppåt/åt höger
3. Meny/bekräfta
4. Bläddra nedåt/åt vänster
5. Backa ett steg

Termostatens menyer

Termostatens menyer och funktioner listas nedan tillsammans med förklaringar.

Huvudmeny: Program

Ej valt	*Om inget program väljs ger termostaten konstant värme.*	*Förinställt 22 °C.* *Justerbar 5–35 °C.*
Vecka	*Förinställda tider och temperaturer. Individuellt justerbara.*	*Mån–Fre* *Vakna 06:00, 22 °C* *Gå 08:00, 17 °C* *Åter 15:00, 22 °C* *Sova 23:00, 17 °C.* *Lör–Sön* *Vakna 07:00, 22 °C* *Sova 23:00, 17 °C*
Timer	*Aktiv* *Standby (går att avaktivera)* *Drifttid*	*Förinställt 22 °C* *Justerbar 5–35 °C* *Förinställt 17 °C* *Justerbar (Av) 5–35 °C* *Förinställt 4 h* *Justerbar 0–99 h*
Fjärrstyrning (kräver Fjärrstyrning På, se meny Installatör på sid. 13)	*Aktiv* *Standby (går att avaktivera)* *Eftervärme*	*Förinställt 22 °C* *Justerbar 20–35 °C* *Förinställt 17 °C* *Justerbar (Av) 5–35 °C* *Förinställt 0 h* *Justerbar 0–12 h*
Återställning	*Reset av program*	

Huvudmeny: Energiförbrukning

Vecka **Tid & kWh**		*Visar vecka, kWh och antal timmar.*
Månad **Tid & kWh**		*Visar månad, kWh och antal timmar.*
År **Tid & kWh**		*Visar år, kWh och antal timmar.*
Drift **(14 dagar)**	*Visas med stapel-diagram.*	*Staplarna visar drifttid per dygn.*

Huvudmeny: Inställningar

WiFi	*Välj nät*	*Visar valt nätverk och anslutningsstatus.*
	WPS	*Wireless Protected Setup*
	Återställ konto	*Återställer koppling till appen.*
Tid & datum	*Ställ in tid och datum.*	*Vid wifi: ställ in tidzon.*
Språk	*Ställ in önskat språk.*	*Svenska* *Engelska* *Norska* *Finska* *Tyska*
Skärm-släckare	*Skärmsläckare med tre olika utseenden.*	*Förinställt Tid & temp.* *Justerbar Tid & datum* *Inget (släckt)*
Knapplås	*På/Av*	*Förinställt Av*
Sommartid	*På/Av*	*Förinställt På* *Justerar klockan automatiskt vid byte till sommartid.*

Huvudmeny: Installatör

Systeminfo	*Visar inställ-ningar och kalibreringar.*	

Huvudmeny: Installatör (forts.)

Applikationer	*Hotell*	*Aktiv* *Förinställt 25 °C* *Justerbar 20–30 °C* *Standby* *Förinställt 15 °C* *Justerbar (Av) 5–20 °C* *Eftervärme* *Förinställt 2 h* *Justerbar 0–4 h* *Intervall* *Min Förinställt 22 °C* *Justerbar 20–25 °C* *Max Förinställt 27 °C* *Justerbar 22–30 °C* *Aut. låsfunktion* *Aktiverad fjärrstyrnings-ingång låser termostaten.* *Skärmsläckare Temp. & tid*
	Fjärrstyrning	*På/Av* *Om fjärrstyrning slås på blir Fjärrstyrning synlig under menyn "Program".* *Kräver 230 V-signal på remoteingång (se sid. 7).*
	Komfort-värme (låg-effektsvärme)	*På/Av* *Förinställt 25/20 °C* *Justerbar 5–27 °C* *Se program "Bostad" för tider och övriga tempe-raturer.*
	Effekt-styrning	*Visas i %* *Paus/gångtid* *20 min (i cykler).* *Aktuell temperatur visas i displayen.*
	Markvärme	*På/Av* *Förinställt 8 °C/Av* *Se program "Timer". Aktuell utetemp. visas i displayen.*

Huvudmeny: Installatör (forts.)

Givare	*Givarval*	*Golvgivare*	*Klinker/sten*
		Rumsgivare	*Klinker/sten*
		Rumsgivare + begr. golv Max (överhettning) Förinställt 30 °C Justerbar 27–35 °C Min (komfort) Förinställt 5 °C Justerbar (Av) 5–25 °C	*Trä/laminat/plast/vinyl*
		Golvgivare + begr. rum Max (begränsning rum) Förinställt 25 °C Justerbar 20–27 °C	*Klinker/sten trä/laminat/plast/vinyl*
	Givartyp	*NTC 2 kΩ NTC 10 kΩ NTC 12 kΩ NTC 15 kΩ NTC 22 kΩ NTC 33 kΩ NTC 47 kΩ NTC 100 kΩ*	*Som en guidning visas aktuell temperatur för respektive givartyp.*
	Kalibrering	*Golvgivare Rumsgivare*	*Vid behov kan respektive givare kalibreras.*

Viktigt!
I rum som utsätts för solinstrålning (stora fönster), rekommenderar vi funktionen Rums- och golvtermostat.

I rum med trägolv ska alltid funktionen Rums- och golvtermostat användas.

Huvudmeny: Installatör (forts.)

Installerad effekt	*Förinställd 500 W. Justerbar.*	*Krävs för att kunna visa energiförbrukning.*
Funktioner	*Adaptiv funktion*	*På/Av (förinställt På) Läs mer på sid. 4.*
	Vädrings-funktion	*På/Av (förinställt På) Läs mer på sid. 4.*
	Fördröjd uppstart	*Ska värmen startas om 4 veckor? Okej/Nej*
	Drifttids-begränsning	*Golvvärmen är avstängd i x minuter per timma. Förinställt Av Justerbar 1–15 minuter*
Återställ	*Återställ allt*	
	Spara data	*Energiförbrukningen sparas. Övriga inställningar återställs.*

Driftinformation

Termostatens display visar driftinformation under börvärdet.

Driftinformation

Just nu	*Visning av aktuell temp. och givare.*	
Om X:XX (tid i timmar till uppnått börvärde)	*Inställt*	*Börvärde uppnått.*
	Begränsat	*Maxbegränsning alt. minbegränsning är aktivt. Funktionen aktiveras under Givarval. Läs mer på sid. 14.*
	Vädring	*Vädringsfunktionen stänger av värmen under 15 minuter om den känner av att temperaturen sjunker med mer än tre grader under en minut.*

Felsökning

Om ett fel uppstår, stänger EB-Therm 500 av värmen. Displayen visar då en felkod.

E1 Kortslutning rumssensor

E2 Avbrott rumssensor

E3 Kortslutning golvsensor

E4 Avbrott golvsensor

E5 Fel på interngivare

E6 Intern övertemperatur

Observera att golvvärmesystemet är en starkströmsanläggning och därför ska eventuella fel åtgärdas av auktoriserad elinstallatör.

Testvärden för golvgivare
Vid kontrollmätning av golvgivaren gäller följande värden för Ebeco standardgivare NTC 10 kΩ.

Temperatur	**Motstånd**
10 °C	*18,0 kΩ*
15 °C	*14,7 kΩ*
20 °C	*12,1 kΩ*
25 °C	*10,0 kΩ*
30 °C	*8,3 kΩ*

Teknisk fakta

Ansl.spänning	*230 VAC ±10 % 50–60 Hz*
Lufttemp.område	*+5 °C till +35 °C*
Golvtemp.område	*+5 °C till +35 °C*
Temp.begränsare	*+5 °C till +35 °C*
Brytförmåga	*3680 W/16 A/230 VAC*
Anslutningskabel	*max 2,5 mm²*
Belastning	*Cos φ = 1*
Kopplingsdifferens	*±0,3 °C*
Gångreserv	*36 h*
Givarkabel	*3 m, NTC 10 kΩ*
Max förl. givarkabel	*50 m, 2 x 1,5 mm²*
Mått display	*36 x 29 mm*
Mått inklusive ram	*87 x 87 x 39 mm*
För ramsystem	*Schneider Exxact, ELKO Plus/RS*
Färg	*Vit*
Kapslingsklass	*IP21*
Godkännande	*CE, S*
Isolationsklass	*Klass II, förstärkt isolation enligt EN 60730*

EBECO
Heating solutions

EB-Connect WiFi

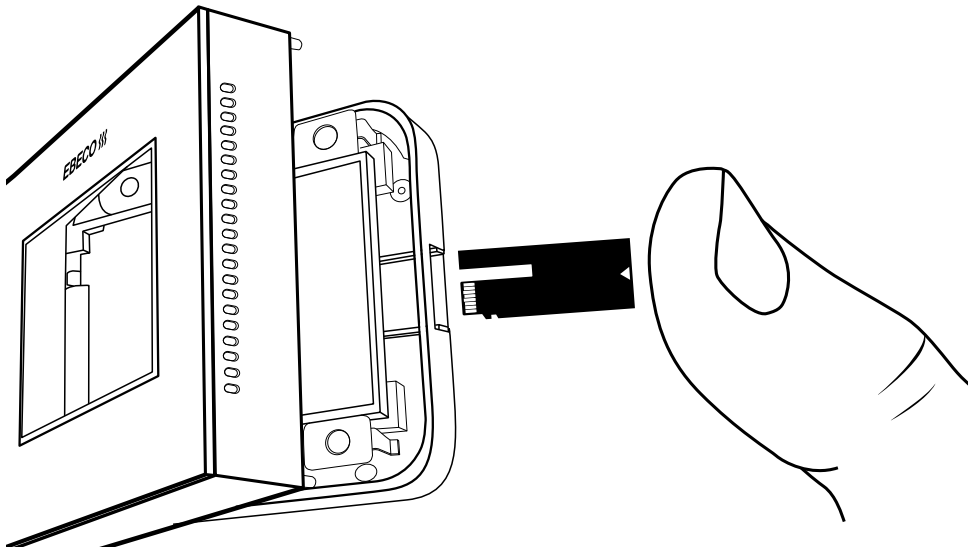

SE MANUAL

EN MANUAL

NO BRUKSANVISNING

FI KÄYTTÖOHJE

DE HANDBUCH

Tack för att du valde Ebeco! Lycka till med användandet av din EB-Therm 500 och golvvärmeanläggning. Vi hoppas att du kommer ha glädje av den under lång tid framöver.

Med detta tillbehör till din EB-Therm 500 kan du enkelt styra värmen med vår app Ebeco Connect eller via det öppna API:et. Ebeco Connect laddas ner från Google Play eller App Store.





Garanti

Ebeco AB lämnar 5 års produktgaranti för materialfel på wifi-modulen. För mer utförliga garantivillkor, se ebeco.se.

Produkten överensstämmer med direktiv 2014/53/EU. Fullständig försäkran finns på Ebecos hemsida.

Så här gör du

1. Lyft av front och ram genom att trycka in en mejsel i spåret på undersidan, se bild. Lyft fronten uppåt tills du hör ett “klick”.

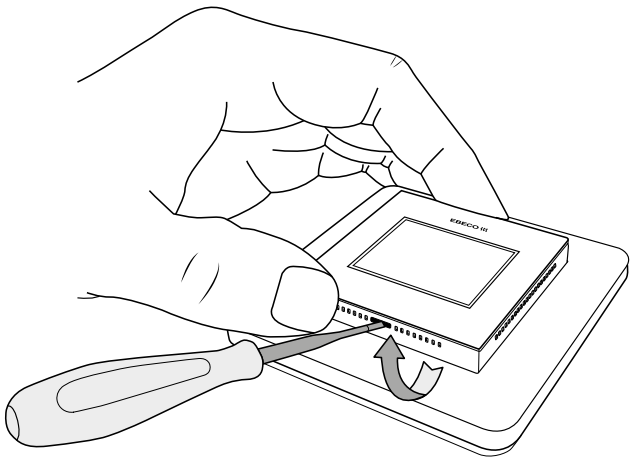

2. Använd en mejsel för att försiktigt lossa fronten.

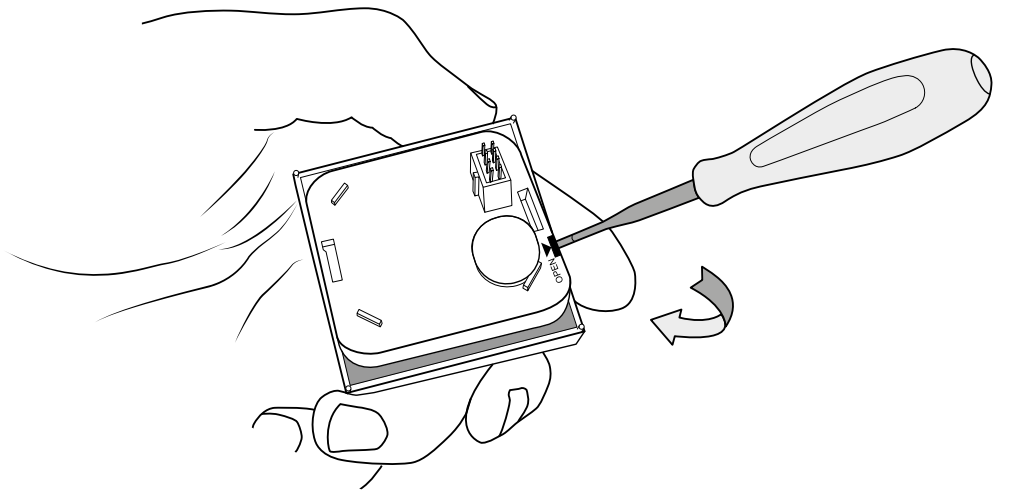

3. Tryck in wifi-modulen tills du hör ett ”klick”.

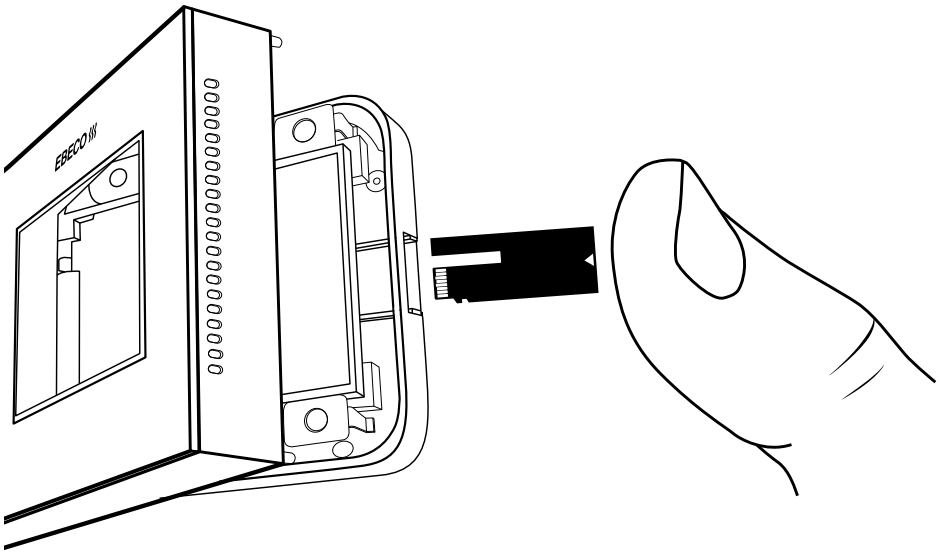

4. Sätt tillbaka fronten genom att först haka i den nedre delen, se bild. Tryck sedan med tummen in övre delen av fronten tills du hör ett ”klick”.

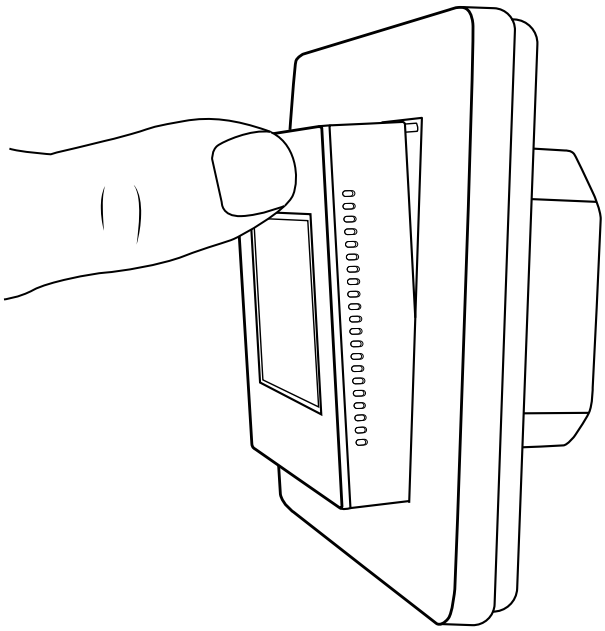

5. Din termostat startar nu upp automatiskt. Om din termostat var avstängd vid installation av wifi-modul måste du först trycka på X. Följ anvisningarna på skärmen.

Ladda ner appen Ebeco Connect från Google Play eller App Store och följ anvisningarna.

Teknisk fakta

Frekvensband	2,4 GHz
Max uteffekt	20 dBm
Godkännande	CE
Protokoll	IEEE 802.11b/g/n

Produkten använder öppen källkod. För mer information se ebeco.se.

Uppdateringar sker automatiskt.

Översyn och felsökning av

JORDFELSBRYTARE

ÖVERSYN
Jordfelsbrytaren bör testas. Detta görs genom att trycka på brytarens TEST-knapp och bör ske inom en 6 månaders intervall.

FELSÖKNING
Åtgärder när jordfelsbrytaren har löst ut

1 Slå till jordfelsbrytaren.
Löser jordfelsbrytaren INTE ut igen visar detta att det varit ett tillfälligt fel eller en störning i anläggningen. Om jordfelsbrytaren ofta löser ut på detta viset bör elinstallatör kontaktas.
2 Om jordfelsbrytaren löser ut direkt efter tillslag finns ett fel i anläggningen. Slå då ifrån alla dvärgbrytare och skruva ur samtliga säkringar som ligger under jordfelsbrytarens skydd.
Slå därefter till jordfelsbrytaren.
3 Om den löser ut finns felet i centralen eller någonstans i anläggningen. Hjälp från installatör behövs.
4 Om den INTE löser ut, slå till och skruva i en säkring i taget tills jordfelsbrytaren löser ut. Slå ifrån den sist tillslagna, alternativt iskruvade säkringen igen. Slå till jordfelsbrytaren och fortsätt att slå till och skruva i de återstående säkringarna. Om jordfelsbrytaren förblir tillslagen finns felet i den del av anläggningen som ligger under den frånslagna säkringen.
5 Tag bort alla stickproppsanslutna apparater från vägg- och takuttag som hör till gruppen. Slå sedan till jordfelsbrytaren. Löser den ut direkt finns felet i den fast installationen. Kontakta installatör.
6 Om jordfelsbrytaren INTE löser ut anslut då en apparat i taget till uttagen. När jordfelsbrytaren löser ut igen är det troligtvis den sist anslutna apparaten som är felaktig och skall då ses över av fackkunnig person.

För att stänga av varmt eller kallt vatten öppnar man luckan i kassetten ovan wc skål.



Avstängningskran varmvatten (röd) Avstängningskran kallvatten (blå)



Läckageindikator



För att förhindra vattenskador vid ett eventuellt läckage i kassetten skall vattnet rinna ut i botten, under WC-skålen (se markering) och sedan ut i golvbrunnen.

Det är alltså konstruerat på detta sättet för att upptäcka en annars dold vattenläcka.